Der Wert liegt im Detail.
Le sens du détail.

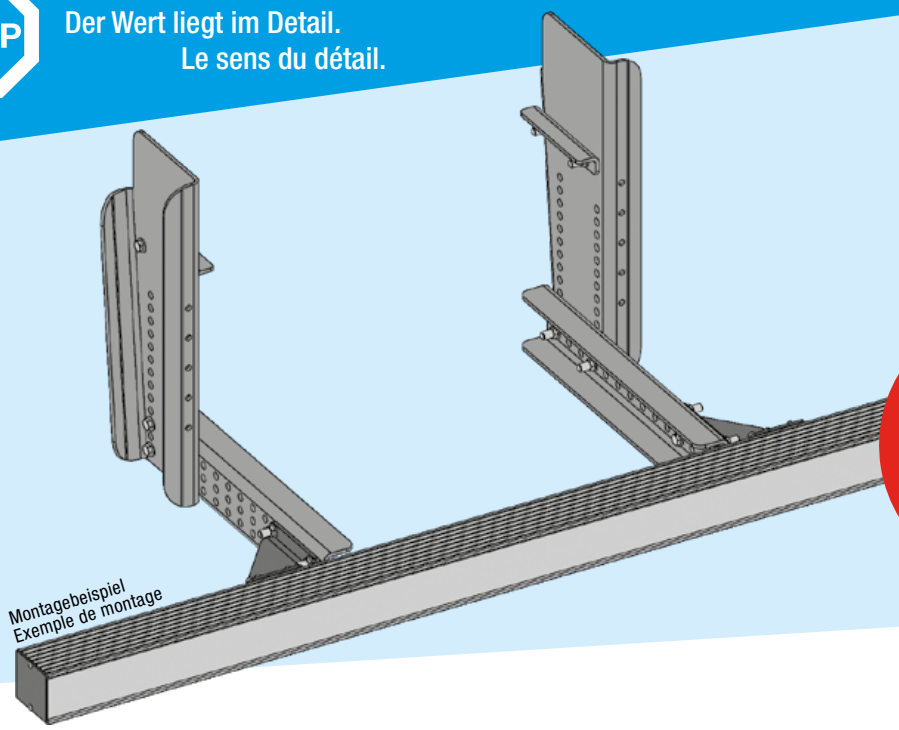

NEW

ZERTIFIZIERT
HOMOLOGUÉ
R.58.03

UNTERFAHRSCHUTZ

ZERTIFIZIERT NACH NORM R.58.03

- Unterfahrschutzprofile, Seitenbleche und Verlängerungen untereinander kombinierbar
- Seitenbleche in zwei Höhen 630 und 750 mm, kürzbar
- Verlängerung in zwei Längen 524 und 724 mm, kürzbar
- 20-30% leichter als die zur Zeit auf dem Markt befindlichen vergleichbaren Produkte
- Geschraubte Montage von innen oder aussen am Fahrzeugrahmen
- Seitenbleche und Verlängerungen KTL-beschichtet
- Optional Schraubenset M12, M14 und M16 für Verbindung Seitenbleche zu Fahrzeugrahmen.

BARRES ANTI-ENCASTREMENT

HOMOLOGUÉ R.58.03

- Composition à la carte : toutes combinaisons de profils + joues + bras possibles
- Deux hauteurs de joues 630 et 750 mm recoupables
- Deux longueurs de bras 524 et 724 mm recoupables
- 20 à 30 % plus légères que les solutions actuellement sur le marché - Versions aluminium ultra-light
- Montage boulonné intérieur ou extérieur châssis
- Finition cataphorèse
- En option kits visserie M12, M14 et M16 pour liaison des joues au châssis.

Vorteile / Avantages

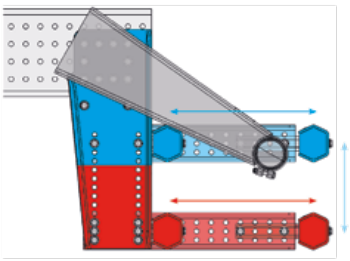

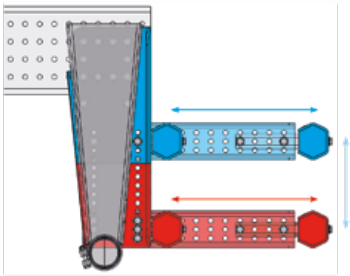

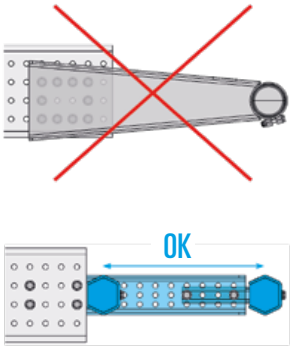

- * UFS R58.03 mit kurzen Seitenblechen, mit oder ohne Verlängerung / Les BAE R58.03 avec joues courtes et avec ou sans bras
- * UFS R58.03 mit langen Seitenblechen, mit oder ohne Verlängerung / Les BAE R58.03 avec joues longues et avec ou sans bras
- Bis Juni 2021 auf dem Markt befindliche / Les BAE commercialisées jusqu'en juin 2021

Technische Daten
Données Techniques

* Auf Anfrage
* Sur demande

PROFIL RECHTECKIG ALU
PROFIL RECTANGULAIR ALU

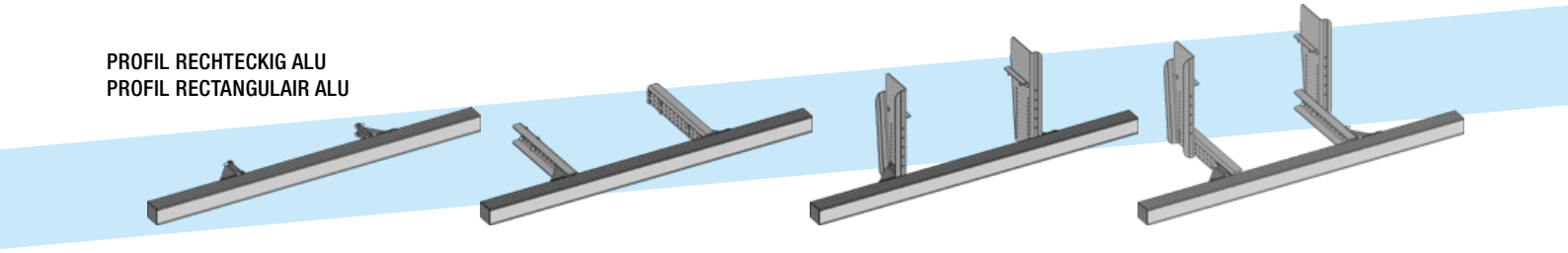

PROFIL LEUCHTENTRÄGER ALU
PROFIL PORTE-FEUX ALU

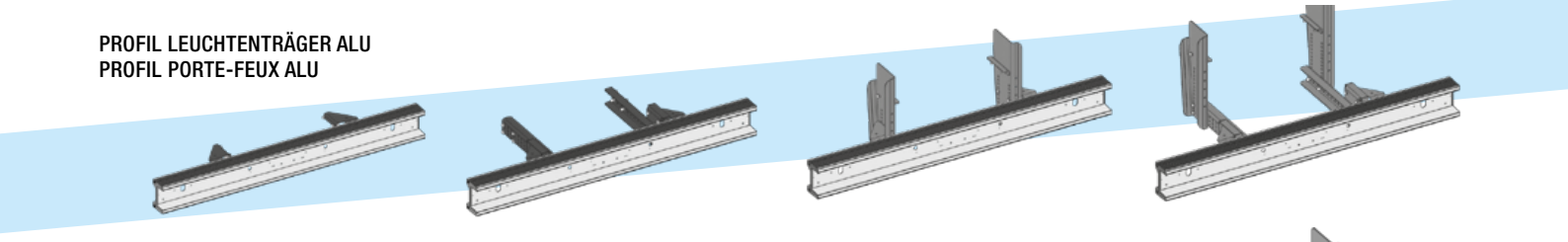

PROFIL SECHSECKIG STAHL*
PROFIL HEXAGONAL ACIER*

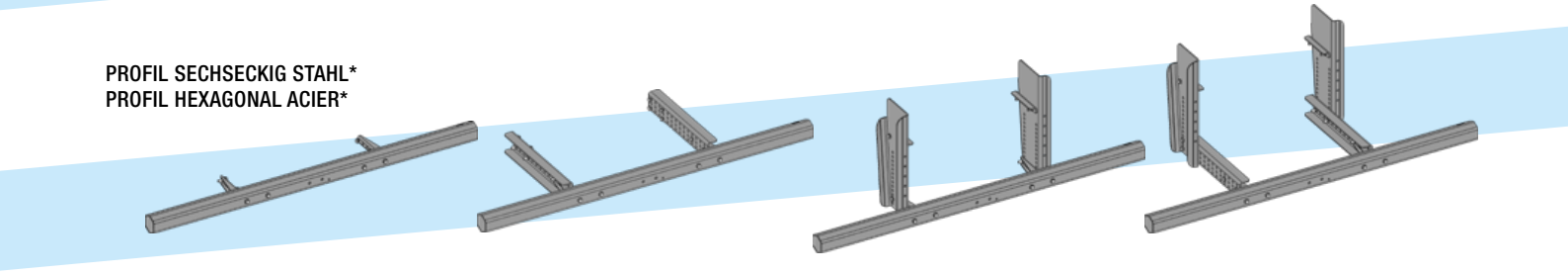

	HALTER SUPPORT	VERLÄNGERUNG BRAS	SEITENBLECHE JOUES	SEITENBLECHE UND VERLÄNGERUNG JOUES ET BRAS
RECHTECKIG RECTANGULAIR	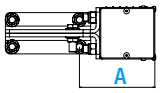	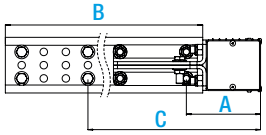	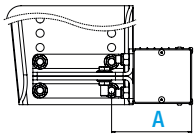	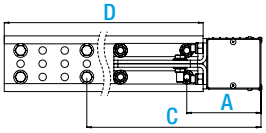
LEUCHTENTRÄGER PORTE-FEUX	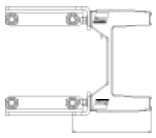	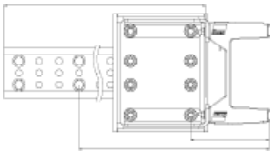	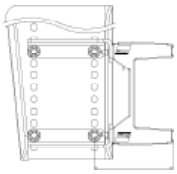	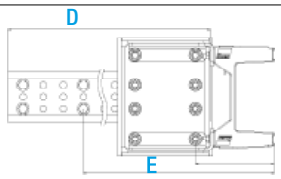
SECHSECKIG* HEXAGONAL*	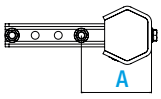	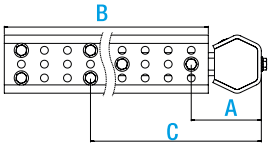	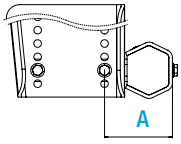	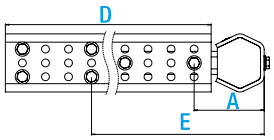

Artikel-Nummer Numéro d'article	Bezeichnung Désignation	Länge I Longueur [mm]	Höhe I Hauteur [mm]	Gewicht I Poids [kg]
5 350 040	Profil Rechteckig + Halter Profil rectangulair + supports	2 400	120	35
5 350 031	Profil Leuchtenträger + Halter Profil porte-feux + supports	2 406	250	35
5 350 050	Profil sechseckig* + Halter Profil hexagonal* + supports	2 320	126	50
5 350 061	Seitenbleche kurz (Paar) Joues courtes (paire)		630	33
5 350 062	Seitenbleche lang (Paar) Joues longues (paire)		750	38
5 350 063	Verlängerungen kurz (Paar) Bras courts (paire)	524		17
5 350 064	Verlängerungen lang (Paar) Bras longs (paire)	724		22.5

Montageanleitungen
Instructions de montage

1. Montagebedingungen
1. Conditions de montage

Ⓓ
Das Produkt muss von qualifizierten und geschulten Personal unter Beachtung der technischen Regeln und der Sicherheitsmaßnahmen (Sicherheitsperimeter, Tragen von PSA, etc.) montiert werden.

1.1 Folgende Abmessungen für die verschiedenen Fahrzeugkategorien gemäss Rahmenrichtlinie **2007/46/CE** müssen eingehalten werden.

Ⓕ
Le montage du produit doit être réalisé par du personnel qualifié et habilité, dans le respect des règles de l'art et des mesures de sécurité (périmètre de proections, port des EPI...).

1.1 Conditions dimensionnelles à respecter pour différentes catégories de véhicues définies par la directive cadre **2007/46/CE**

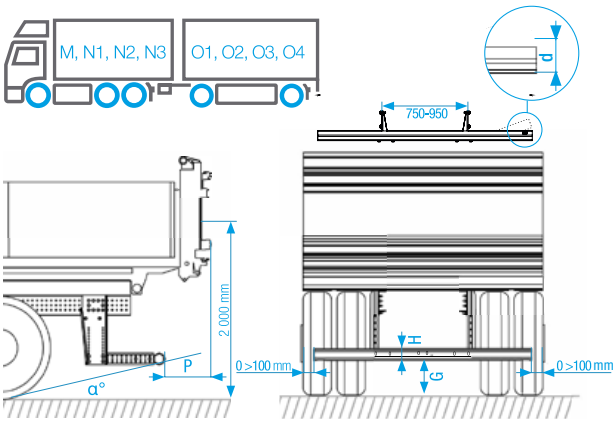

H min. [mm]	
100	M, N, N2 ≤ 8T, N2G > 8T, N3G, O1, O2
120	N2 > 8T, N3, O3, O4

P [max]	
300	N2 > 8T, N3, O3, O4
200	O3, O4
400-d	M, N1, N2, < 8T, O1, O2

G [max]	
450 α > 8°	
550 α < 8°	N2 > 8T, N3, O3, O4
500	N2 > 8T, N3, O3, O4
550	M, N1, N2, < 8T, O1, O2
α ≤ 10°	M1G, N1G
α ≤ 20°	M2G, N2G
α ≤ 30°	M3G, N3G

1.2 Montagebedingungen in Abhängigkeit der Federung
1.2 Conditions de montage en fonction des suspensions

Federung Type de suspensions	Profil	Fahrzeugkategorie Catégorie de véhicule	P max. [mm]	A* max. [mm]	G* max. [mm]
Mechanisch Mécaniques	Rechteckig | Rectangulair Sechseckig | Hexagonal	N2 > 8T, N3, O3, O4 ***	300	1 023	500
		O3, O4 ****	200		
	Leuchtenträger | Porte-feux	N2 > 8T, N3, O3, O4 ***	300		435
		O3, O4 ****	200		
	Rechteckig | Rectangulair	M, N1, N2 < 8T, 01, 02	333	1 073	550
	Leuchtenträger | Porte-feux		302		485
	Sechseckig | Hexagonal		325		550
Pneumatisch Pneumatiques	Rechteckig | Rectangulair Sechseckig | Hexagonal	N2 > 8T, N3, O3, O4 ***	300	973	450
		O3, O4 ****	200		
	Leuchtenträger | Porte-feux	N2 > 8T, N3, O3, O4 ***	300		385
		O3, O4 ****	200		
	Rechteckig | Rectangulair	M, N1, N2, < 8T, O1, O2	333	1 073	550
	Leuchtenträger | Porte-feux		302		485
	Sechseckig | Hexagonal		325		550

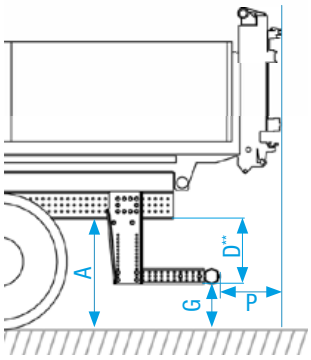

* Unbeladen / Véhicule à vide
** D=A-G, Mass zur Bestimmung von I/V minimum. Für Lampenträger D=A-G-65 / D=A-G, cote pour déterminer le I/V minimum. Pour les porte-feux D=A-G-65
*** Für Hebebühnen oder Mulden / Pour plate-forme élévatrice ou benne
**** Für Pritschenanhänger oder Sattelauflieger / Pour semi-remorque ou remorque plateau

1.3 Montagebedingungen: Widerstandsmoment
1.3 Conditions de montage: module d'inertie

D

Die folgenden Kombinationen stellen die Mindestanforderungen für das gemeinsame Widerstandsmoment von Längsträger und Hilfsrahmen dar:

Längsträger und Hilfsrahmen müssen zusammen mindestens die technischen Charateristiken, die in der Genehmigung für unsere Produkte angebeben sind, erfüllen.

Um zu prüfen ob ein Fahrzeug die Mindestanforderung erfüllt, müssen folgende Punkte in Betracht gezogen werden:

– Widerstandsmoment (cm^3) des Längsträgers mit Hilfsrahmen (nur eine Seite berechnen).

– Die Streckgrenze (Re in N/mm^2) des Fahrgestellrahmenmaterials.

– Der Abstand D zwischen der Unterseite des Unterfahrschutzes und der Unterseite des Längsträgers. Dieser Abstand ist abhängig von der gewählten Positionierung des Unterfahrschutzes am Fahrzeugrahmen.

Die folgende Darstellung hilft Ihnen das minimale Widerstandsmoment des Längsträgers mit Hilfsrahmen (nur eine Seite berechnen) zu bestimmen. Bei der Erstellung dieser Darstellung wurden die am häufigstens verwendeten Materialen und D Masse genutzt.

Beispiel: Ihr Längsträger ist aus S500, und Sie positionieren die Unterseite der Stange 350 mm von der Unterseite des Längsträgers: Das Widerstandsmoment auf einer Seite der Einheit Längsträger + Hilfsrahmen muss mindestens 180 cm^3 betragen.

Für Fahrzeuge mit zGG (zulässiges Gesamtgewicht) kleiner als 21,5T kann das im Diagramm ermittelte Widerstandsmoment von Fahrgestellrahmen und Hilfsrahmen zusammen wie folgt reduziert werden:

I/V (in cm^3) = zGG des Fahrzeugs (T) * I/V (Diagrammwert)) / 21,6

F

Conditions minimales à respecter pour le module d'inertie de l'ensemble des longerons + faux-châssis.

L'ensemble longeron + faux châssis doit avoir des caractéristiques mécaniques au moins égales à celles utilisées pour l'homologation de nos produits.

Plusieurs facteurs sont à prendre en compte pour déterminer si votre véhicule dispose des caractéristiques mécaniques minimales pour autoriser le montage de nos produits:

– Le module d'inertie (cm^3) de l'ensemble du longeron + faux-châssis (calculer un seul côté).

– La résistance élastique (Re en N/mm^2) du matériau du longeron.

– La distance D entre la partie inférieure de la barre anti-encastrement et le dessous du longeron. Cette distance dépend de votre implantation sur le véhicule.

L'abaque ci-contre vous permet de déterminer le module d'inertie minimal de l'ensemble longeron + faux-châssis (calculer un seul côté) en fonction des matériaux les plus couramment utilisés pour les longerons et de la distance D.

Exemple: votre longeron est de S500, et vous poisitionnez le dessous de la barre à 350 mm du dessous du longeron: le module d'inertie minimal d'un côté de l'ensemble longeron + faux-châssis doit être au minimum de 180cm^3.

Pour les véhicules de MMTA (Masse Maximale Techniquement Admissible) inférieure à 21,5 T., le module minimal d'inertie du longeron déterminé sur le graphique peut être diminué de la manière suivante:

I/V (en cm^3) = (MMTA du véhicule (T) * I/V (relevé du graphique)) / 21,6

I/V (cm3) minimum für Längsträger + Hilfsrahmen
(nur eine Seite) in Abhängigkeit von Material und Abstand Unterseite Längsträger zu Unterseite UFS

I/V (cm^3) mini de l'ensemble châssis + faux-châssis en fonction de la matière du longeron
et de la distance entre le dessous du longeron et le dessous de la barre anti-encastrement

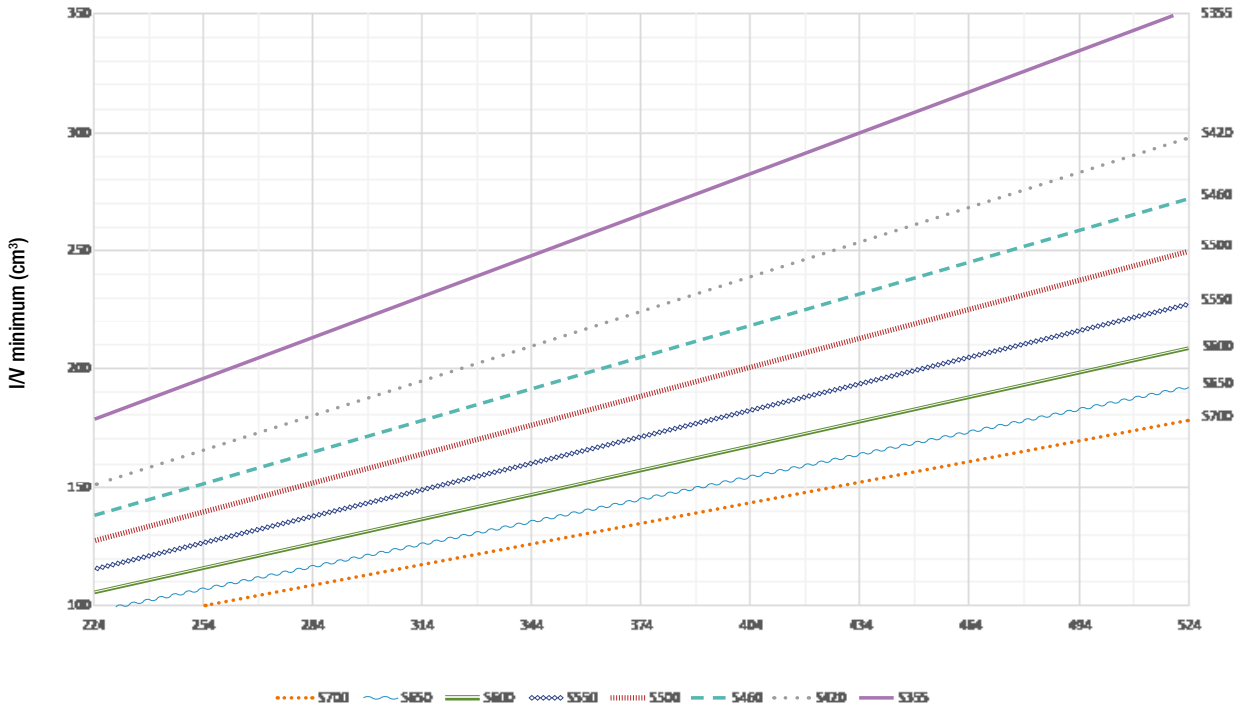

D: Abstand Unterseite Längsträger zu Unterseite Unterfahrschutz (mm)
D : distance du dessous du longeron au dessous de la barre (mm)

Montageanleitungen
Instructions de montage

2.1 Rahmenmontage
2.1 Montage sur châssis

1 D Montieren Sie die Halter mit den mitgelieferten Schrauben an den Längsträgern (C= 320 Nm +/- 10%).

F Assembler les supports de tube sur les longerons à l'aide de la visserie fournie (C=320 Nm+/-10%).

2 D Positionieren Sie das UFS-Profil an den Haltern und verschrauben Sie es mit den mitgelieferten M16-Schrauben Cl10.9 (C= 320 Nm +/- 10%).

F Positionner le profil BAE sur les supports tube et l'assembler à l'aide de la visserie fournie M16 Cl10.9 (C=320 Nm +/- 10%).

PROFIL RECHTECKIG ALU
PROFIL RECTANGULAIR ALU

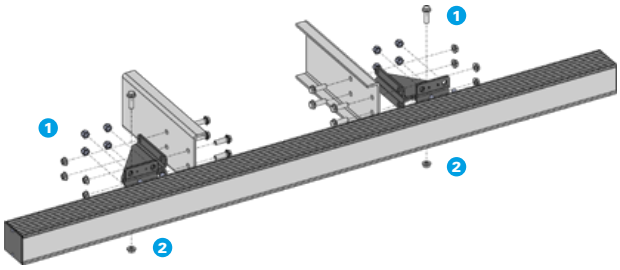

PROFIL LEUCHTENTRÄGER ALU
PROFIL PORTE-FEUX ALU

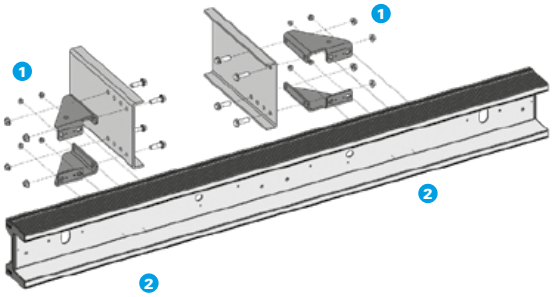

PROFIL SECHSECKIG STAHL
PROFIL HEXAGONAL ACIER

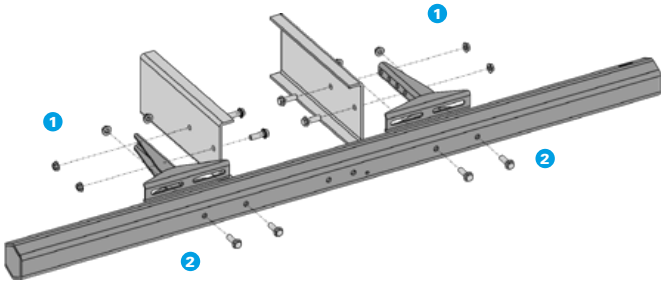

Bohrlehre am Rahmen
Gabarit de perçage sur le châssis

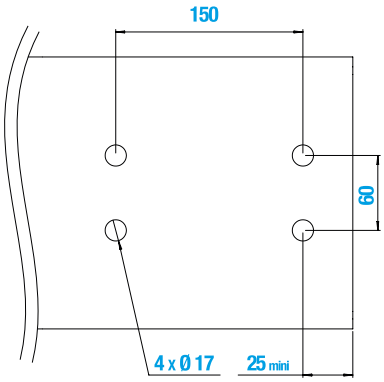

PROFIL RECHTECKIG ALU
PROFIL RECTANGULAIR ALU

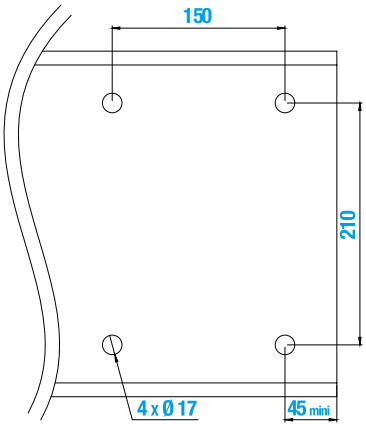

PROFIL LEUCHTENTRÄGER ALU
PROFIL PORTE-FEUX ALU

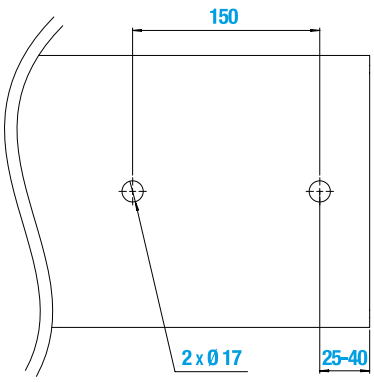

PROFIL SECHSECKIG STAHL
PROFIL HEXAGONAL ACIER

2.2 Versetzte Montage
2.2 Montage déporté

3 D Montieren Sie die Verlängerungen an den Längsträgern mit den mitgelieferten Schrauben (C = 320Nm+/- 10%). Für die Montage der Halter und UFS-Profil siehe Punkt 2.1.

F Assembler les bras sur les longerons à l'aide de la visserie fournie (C=320Nm+/-10%). Pour assembler les supports tube et le profil BAE, voir point 2.1.

PROFIL RECHTECKIG ALU
PROFIL RECTANGULAIR ALU

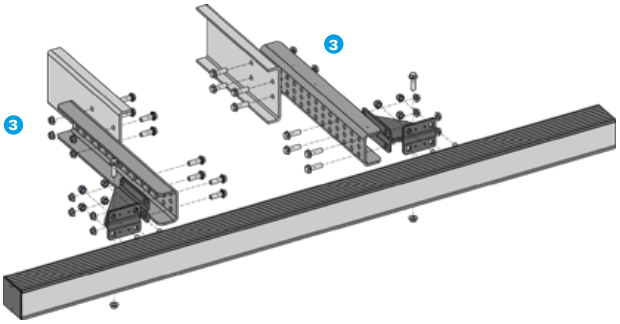

Montage nur Innen am Fahrzeugrahmen
Montage uniquement intérieur du châssis du véhicule

PROFIL LEUCHTENTRÄGER ALU
PROFIL PORTE-FEUX ALU

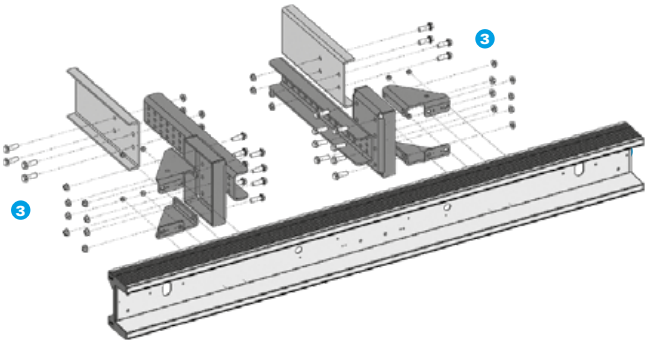

PROFIL SECHSECKIG STAHL
PROFIL HEXAGONAL ACIER

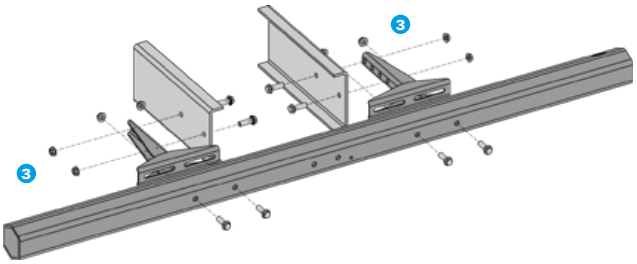

Bohrlehre am Rahmen
Gabarit de perçage sur le châssis

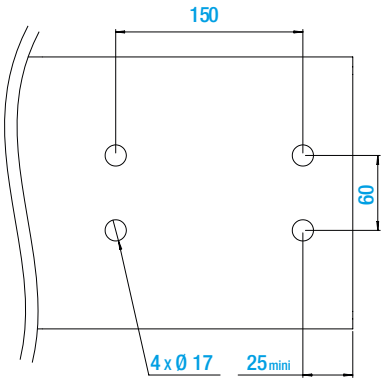

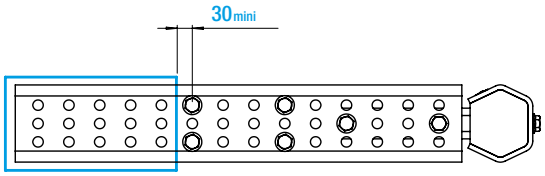

Zuschneidbar / Partie découpable

Die Verlängerungen können gekürzt werden.

Les bras peuvent être raccourcis.

2.3 Abgesenkte Montage
2.3 Montage surbaissé

4 D Die Winkel mit den mitgelieferten Schrauben an den Seitenblechen lose vormontieren.

F Pré-assembler les cornières sur les joues à l'aide de la visserie fournie (sans serrer au couple).

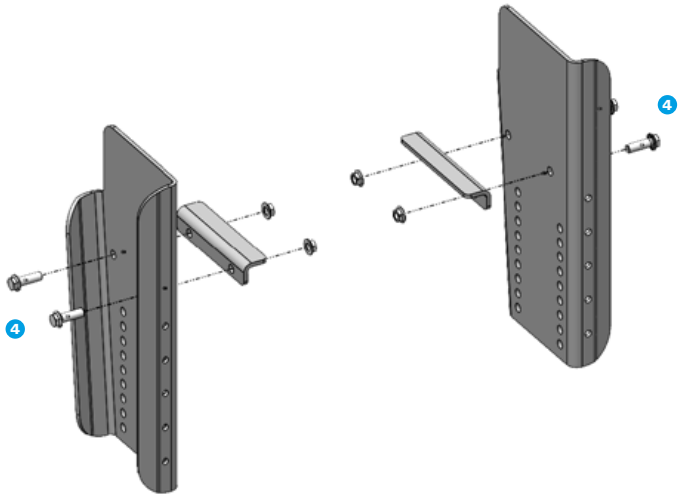

Bohrschablone am Rahmen
Gabarit de perçage sur le châssis

D Bestimmen Sie das Mass T, indem Sie die Position der ersten Lochreihe im Längsträger zu seiner Unterseite messen.

F Déterminer la cote T en mesurant la position de la première rangée de trous du longeron par rapport au-dessous de celui-ci.

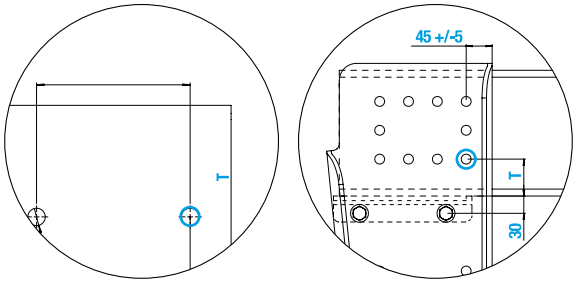

D Bohren Sie die Seitenbleche gemäss des Schemas oberhalb und unterhalb unter Berücksichtigung der Herstellerrichtlinien.

F Procéder ensuite au perçage des joues suivant les schémas ci-dessus et ci-dessous. En respectant les préconisations constructeurs.

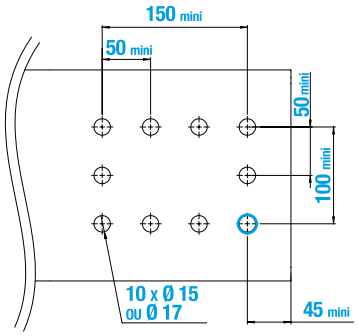

ALLE MARKEN
TOUTES MARQUES

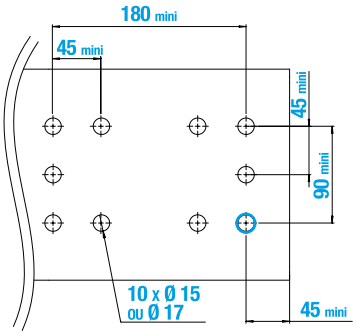

ALTERNATIVE

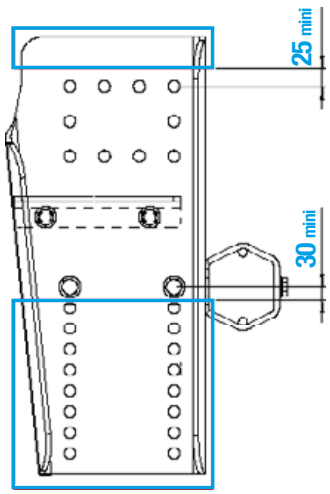

Zuschneidbar / Partie découpable

Die Seitenbleche können gekürzt werden.

Les joues peuvent être raccourcies.

2.3 Abgesenkte Montage
2.3 Montage surbaissé

5 D Montieren Sie die Seitenbleche lose an den Längsträgern (10 Schrauben M14 oder M16 pro Seite). Beachten Sie das Bohrlochmuster auf der Seite 7.

F Assembler les joues sur les longerons (10 boulons M14 ou M16 par joue, voir gabarit de perçage des joues, page 7) sans serrer au couple.

6 D Drücken Sie die Winkel mit einer Klemmzange oder Schraubzwinge fest gegen die Längsträger.

Ziehen Sie die 2 * 10 Befestigungsschrauben an den Längsträgern mit den folgenden Drehmomenten an:

M14: Anzugsdrehmoment 180 Nm +/- 10%

M16: Anzugsdrehmoment 320 Nm +/- 10%

F Bien plaquer les cornières aux longerons à l'aide d'une pince étau ou d'un serre-joint.

Serrer les 2*10 vis de fixation aux longerons au couple:

M14: couple de serrage 180 Nm +/- 10%

M16: couple de serrage 320 Nm +/- 10%

4 D Ziehen Sie die Schrauben der Winkel mit einem Drehmoment von 320 Nm +/- 10% an. Für die Montage der Halter und UFS-Profil siehe Punkt 2.1

F Serrer au couple les vis de fixation des cornières (couple de serrage 320 Nm +/- 10%). Pour assembler les supports de tube et le profil BAE, se référer au point 2.1.

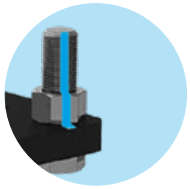

D Für die Wartung sowie die vereinfachte Kontrolle empfehlen wir eine Kennzeichnung mit einem Permanentmarker an jeder Schraube anzubringen.

F Pour la maintenance et contrôle simplifié, nous recommandons une ligne avec un marqueur permanent sur chaque article.

Schrauben Klasse 10.9 mit Teilgewinde verwenden.
Utiliser des vis classe 10.9 partiellement filetées.

PROFIL RECHTECKIG ALU
PROFIL RECTANGULAIR ALU

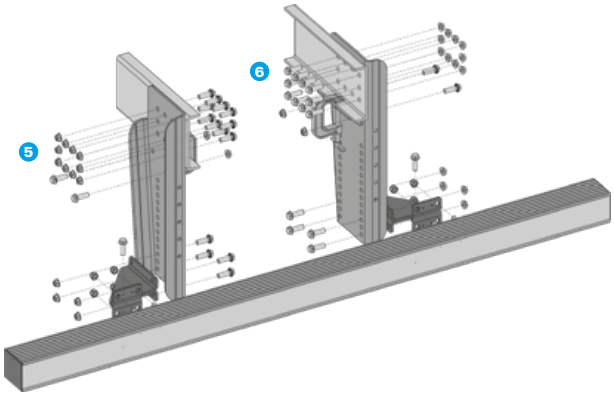

PROFIL LEUCHTENTRÄGER ALU
PROFIL PORTE-FEUX ALU

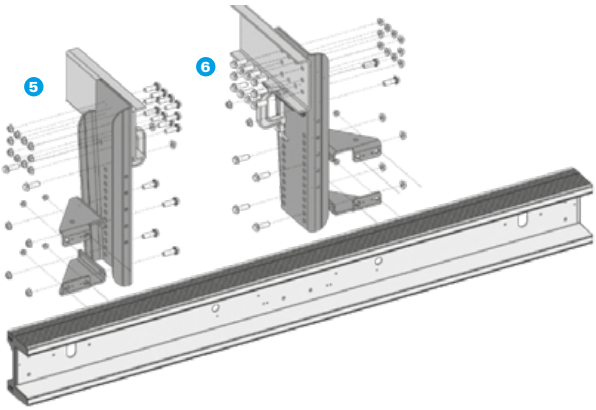

PROFIL SECHSECKIG STAHL
PROFIL HEXAGONAL ACIER

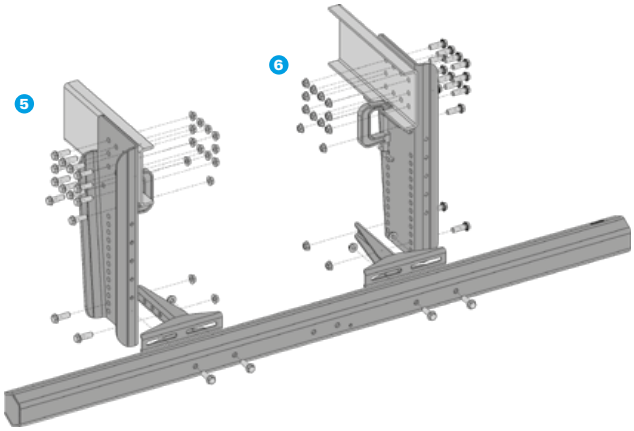

2.4 Abgesenkte und versetzte Montage
2.4 Montage surbaissé déporté

D Montageanleitungen Punkt 2.3 (Seitenbleche), 2.2 (Verlängerungen) und 2.1 (Halter und UFS-Profil) befolgen.

F Suivre les instructions de montage points 2.3 (joues), 2.2 (bras) et 2.1 (supports et profil BAE).

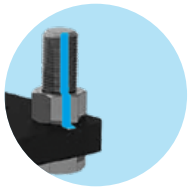

D Für die Wartung sowie die vereinfachte Kontrolle empfehlen wir eine Kennzeichnung mit einem Permanentmarker an jeder Schraube anzubringen.

F Pour la maintenance et contrôle simplifié, nous recommandons une ligne avec un marqueur permanent sur chaque article.

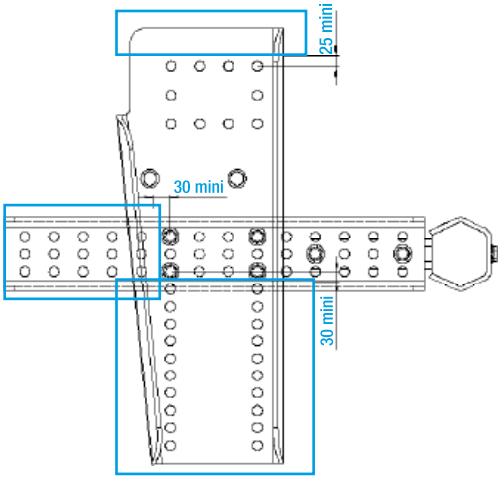

Zuschneidbar / Parties découpables

Seitenbleche und Verlängerungen können gekürzt werden.
Les joues et bras peuvent être raccourcis.

PROFIL RECHTECKIG ALU
PROFIL RECTANGULAIR ALU

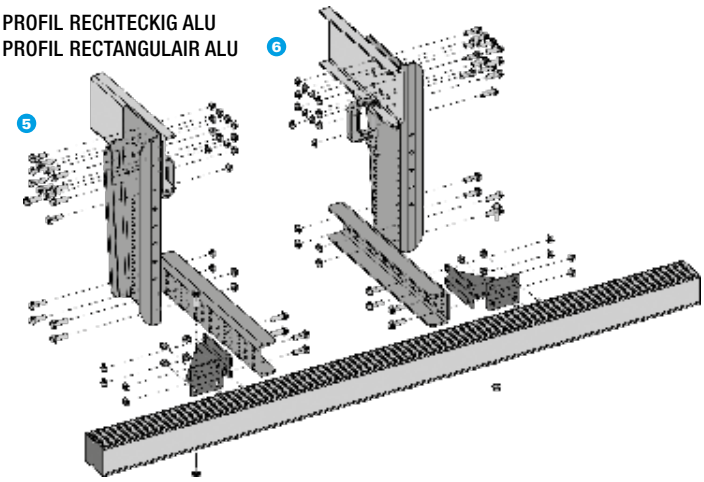

PROFIL LEUCHTENTRÄGER ALU
PROFIL PORTE-FEUX ALU

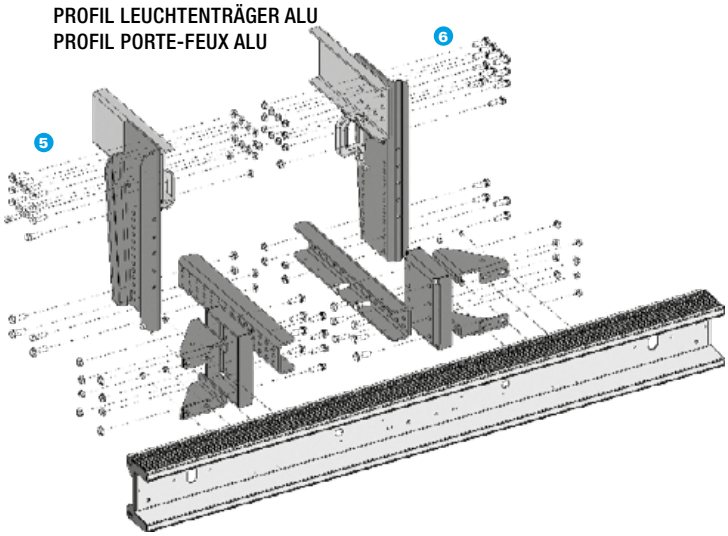

PROFIL SECHSECKIG STAHL
PROFIL HEXAGONAL ACIER

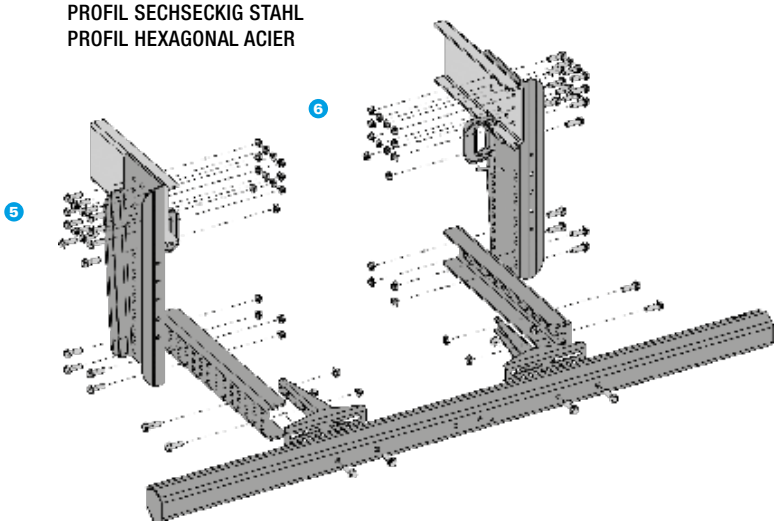

2.5 Abgesenkte Montage mit Schrauben M12
2.5 Montage surbaissé avec vis M12

*Höhe der Seitenbleche max. 630 mm
Für Fahrzeug mit zGG ≤ 18 T.
*Joues de hauteur max. 630 mm
Pour porteur MMTA ≤ 18 T.

4 D Die Winkel mit den mitgelieferten Schrauben an den Seitenblechen* lose vormontieren.

F Pré-assembler les cornières sur les joues* à l'aide de la visserie fournie (sans serrer au couple).

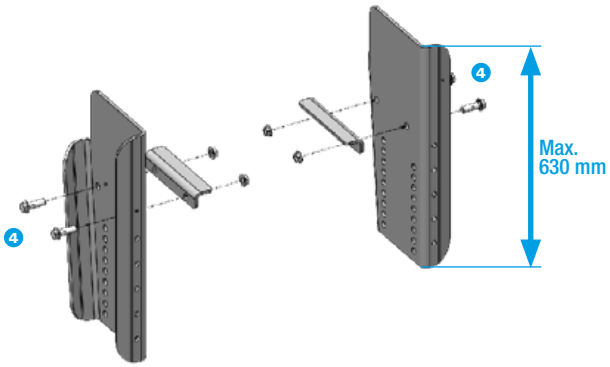

Bohrschablone am Rahmen
Gabarit de perçage sur le châssis

D Bestimmen Sie das Mass T, indem Sie die Position der ersten Lochreihe im Längsträger zu seiner Unterseite messen.

F Déterminer la cote T en mesurant la position de la première rangée de trous du longeron par rapport au-dessous de celui-ci.

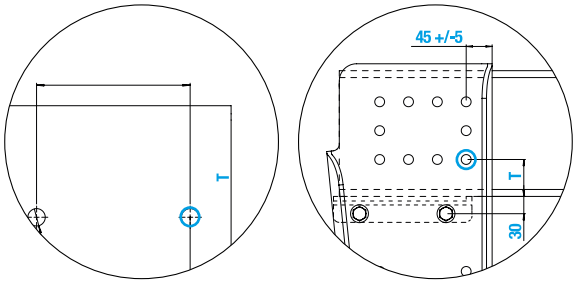

D Bohren Sie die Seitenbleche gemäss des Schemas oberhalb und unterhalb unter Berücksichtigung der Herstellerrichtlinien.

F Procéder ensuite au perçage des joues suivant les schémas ci-dessus et ci-dessous. En respectant les préconisations constructeurs.

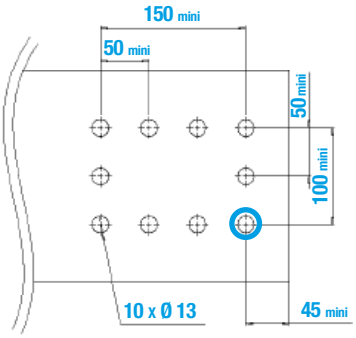

ALLE MARKEN
TOUTES MARQUES

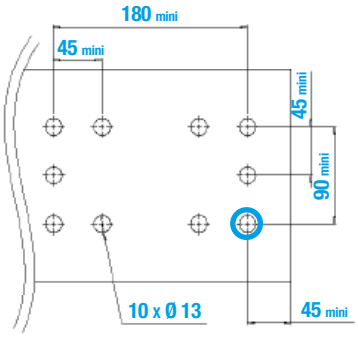

ALTERNATIVE

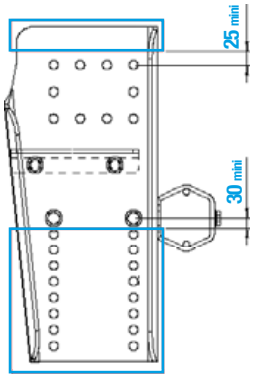

Zuschneidbar / Partie découpable

Die Seitenbleche können gekürzt werden.

Les joues peuvent être raccourcies.

2.5 Abgesenkte Montage mit Schrauben M12
2.5 Montage surbaissé avec vis M12

*Höhe der Seitenbleche max. 630 mm
Für Fahrzeug mit zGG ≤ 18 T.
*Joues de hauteur max. 630 mm
Pour porteur MMTA ≤ 18 T.

5 D Montieren Sie die Seitenbleche* lose an den Längsträgern (10 Schrauben M12 pro Seite). Beachten Sie das Bohrlochmuster auf der Seite 10.

F Assembler les joues* sur les longerons (10 boulons M12 par joue, voir gabarit de perçage des joues, page précédente) sans serrer au couple.

6 D Drücken Sie die Winkel mit einer Klemmzange oder Schraubzwinge fest gegen die Längsträger.

Ziehen Sie die 2 * 10 Befestigungsschrauben an den Längsträgern mit einem Drehmoment von 120 Nm +/- 10% an.

Bien plaquer les cornières aux longerons à l'aide d'une pince étau ou d'un serre-joint.

F Serrer les 2*10 vis de fixation aux longerons au couple de serreage 120Nm +/- 10%.

4 D Ziehen Sie die Schrauben der Winkel mit einem Drehmoment von 320 Nm +/- 10% an. Für die Montage der Halter und UFS-Profil siehe Punkt 2.1.

F Serrer au couple les vis de fixation des cornières (couple de serrage 320 Nm+/-10%). Pour assembler les supports de tube et le profil BAE, se référer au point 2.1.

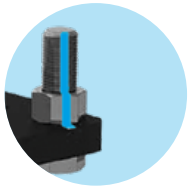

D Für die Wartung sowie die vereinfachte Kontrolle empfehlen wir eine Kennzeichnung mit einem Permanentmarker an jeder Schraube anzubringen.

F Pour la maintenance et contrôle simplifié, nous recommandons une ligne avec un marqueur permanent sur chaque article.

Schrauben Klasse 10.9 mit Teilgewinde verwenden.
Utiliser des vis classe 10.9 partiellement filetées.

PROFIL RECHTECKIG ALU
PROFIL RECTANGULAIR ALU

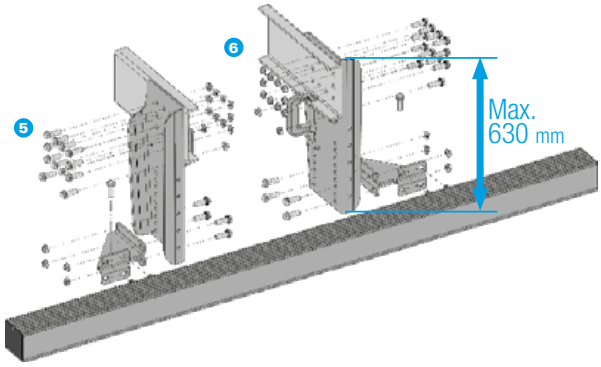

PROFIL LEUCHTENTRÄGER ALU
PROFIL PORTE-FEUX ALU

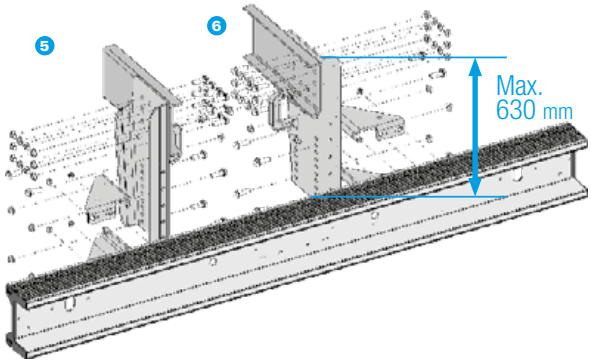

PROFIL SECHSECKIG STAHL
PROFIL HEXAGONAL ACIER

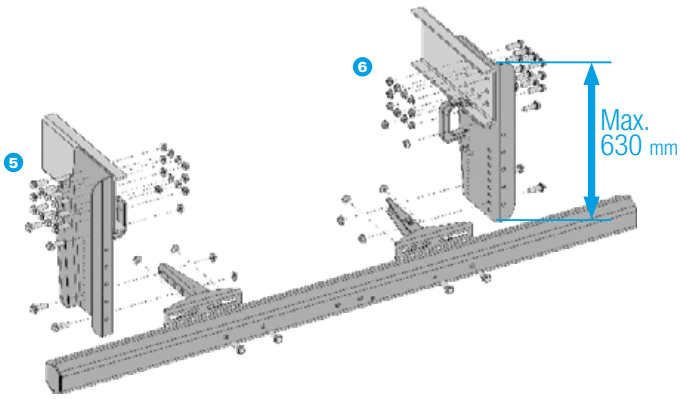

2.6 Abgesenkte und versetzte Montage mit Schrauben M12
2.6 Montage surbaissé déporté avec vis M12

D Montageanleitungen Punkt 2.5 (Seitenbleche*), 2.2 (Verlängerungen**) und 2.1 (Halter und UFS-Profil) befolgen.

F Suivre les instruction de montage points 2.5 (joues*), 2.2 (bras**) et 2.1 (support et profil BAE).

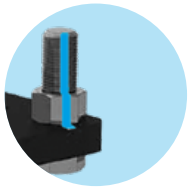

D Für die Wartung sowie die vereinfachte Kontrolle empfehlen wir eine Kennzeichnung mit einem Permanentmarker an jeder Schraube anzubringen.

F Pour la maintenance et contrôle simplifié, nous recommandons une ligne avec un marqueur permanent sur chaque article.

Schrauben Klasse 10.9 mit Teilgewinde verwenden
Utiliser des vis classe 10.9 partiellement filetées

*Höhe der Seitenbleche max. 630 mm
/ *Joues de hauteur max. 630mm
**Länge der Verlängerung max. 424 mm
/ **Bras de longueur max. 424 mm
Für Fahrzeug mit zGG ≤ 18 T. / Pour porteur MMTA ≤ 18 T.

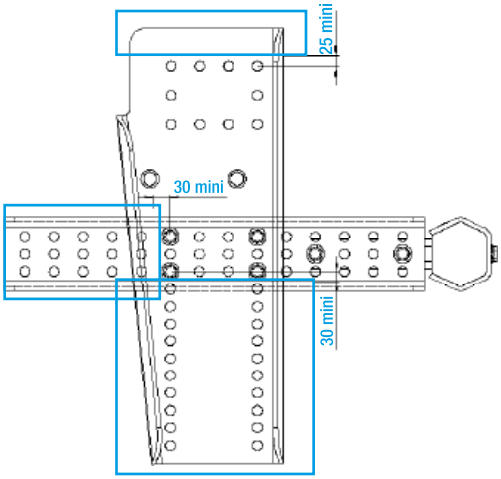

Zuschneidbar / Parties découpables

Seitenbleche und Verlängerungen können gekürzt werden.
Les joues et bras peuvent être raccourcis.

PROFIL RECHTECKIG ALU
PROFIL RECTANGULAIR ALU

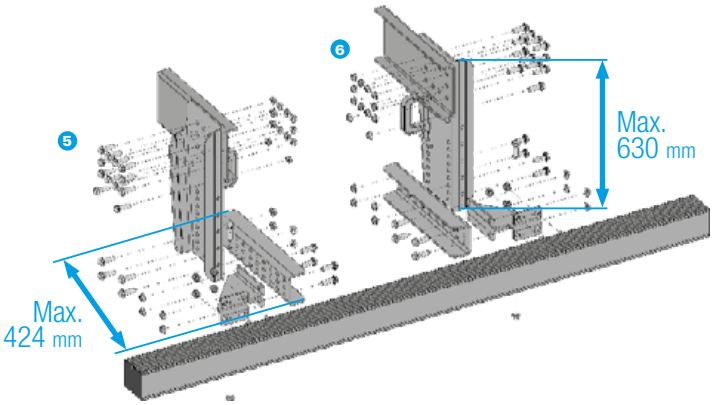

PROFIL LEUCHTENTRÄGER ALU
PROFIL PORTE-FEUX ALU

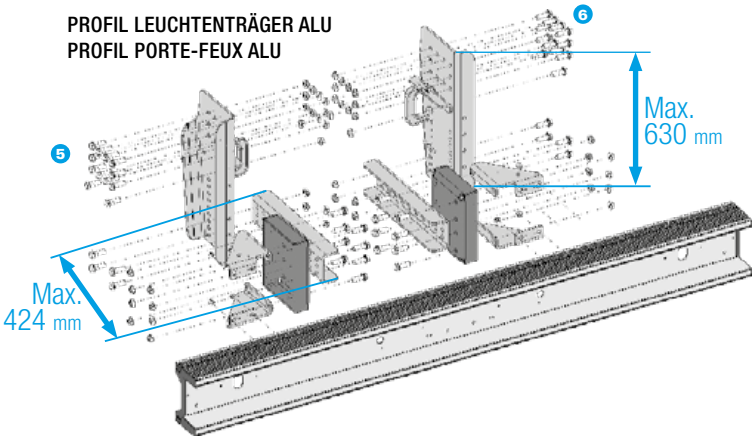

PROFIL SECHSECKIG STAHL
PROFIL HEXAGONAL ACIER

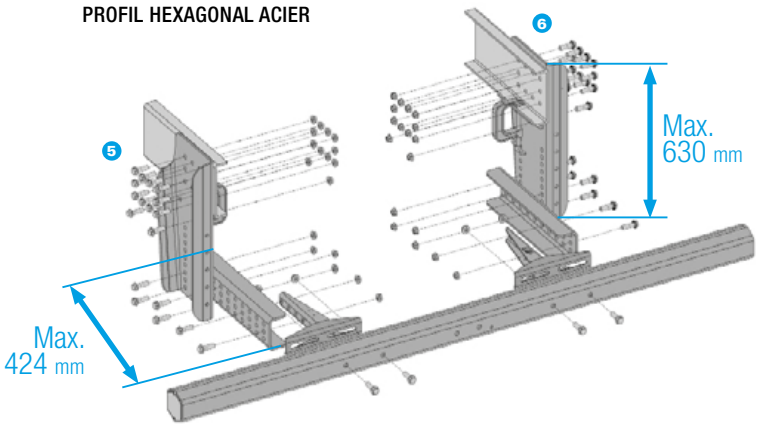

3. Umgekehrte Montage
3. Montage inversé

D Bei einigen Ausführungen können die Halter, Seitenbleche und Verlängerungen für eine Montage an der Innenseite der Längsträger umgekehrt werden (siehe Tabelle). Trägerabstand 750 - 950 mm:

F Dans certaines configurations, les supports de tubes, bras et joues peuvent être inversés pour un montage à l'intérieur des longerons (cf. tableau). Dimensions internes de 750 à 950 mm.

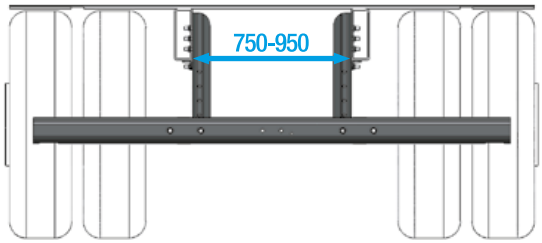

Umgekehrte Montage mit: Montage inversé avec:	Profile I Profil		
	Sechseckig Hexagonal	Rechteckig Rectangulair	Leuchtenträger Porte-feux
Halter UFS Supports BAE	Ja Oui	Nein Non	Nein Non
Verlängerungen Bras	Ja Oui	Ja Oui	Nein Non
Seitenbleche Joues	Ja Oui	Ja Oui	Nein Non
Verlängerungen + Seitenbleche Bras + Joues	Ja Oui	Ja Oui	Nein Non

4. Endbearbeitung und Zubehör
4. Finitions et installation d'accessoires

D

Das Produkt kann lackiert werden, wobei auf das Typenschild der Zulassung zu achten ist.

An das Produkt

können verschiedene Zubehörteile (Leuchtenhalter, Beleuchtungs- und Signalisierungseinrichtungen, Zubehörhalterungen) unter Beachtung der folgenden Hinweise angebracht werden:

– Vorhandene Bohrungen können verwendet werden.

– Bohren von zusätzlichen Löchern:

Am UFS-Profil sechseckig: Loch-Ø max. 10.5 mm, Lochabstand min. 100 mm, min. 25 mm Abstand vom Rand, im auf dem untenstehenden Schema definierten Bereich.

F

Le produit peut être peint, veiller à épargner la plaque signalétique (marquage homologation).

Il est possible de fixer différents accessoires sur le produit (supports de feux, dispositifs d'éclairage et de signalisation, supports d'accessoires) en respectant les préconisations ci-après:

– Les trous déjà présents sur le produit peuvent être utilisés.

– Perçage de trous supplémentaires:

Sur le profil BAE: dans les zones définies sur le schéma ci-dessous: tous Ø 10,5 max. à un minium de 25 mm des bords de la pièce, espacés de 100 mm minimum.

Zusätzlicher Bohrbereich
Zone pour les accessoires

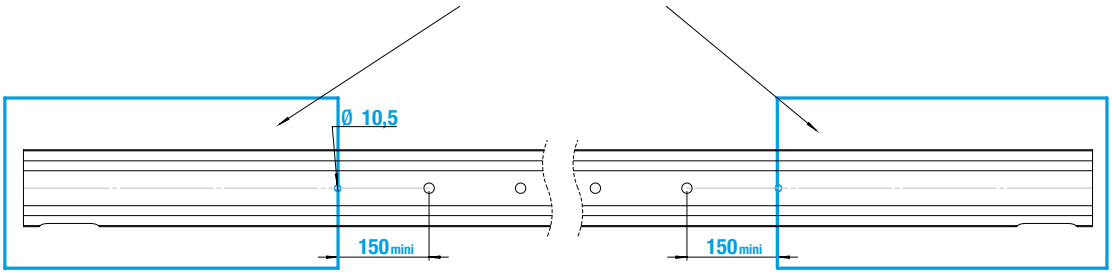

D

Auf den Seitenblechen: Loch-Ø max. 15 mm, Lochabstand min. 50 mm, min. 25 mm Abstand vom Rand und 50 mm von bereits bestehenden Löchern.

– Schweissen* auf dem Produkt: Schweissnähte von 50mm in einem Abstand von 100mm sind für die Anbringung von Zubehör erlaubt Die Zonen der Schweissnähte müssen durch eine Beschichtung vor Korrosion geschützt werden.

* Aluminiumprofile nicht verschweissen.

F

Sur les joues: perçage de trous Ø 15 max. et extraxe 50 mm min. à un minimum de 25 mm des bords de pièces, et à un minimum de 50 mm des trous déjà présents.

– Soudure sur le produit*: Cordons de longueur 50 mm espacés au minimum de 100 mm autorisés pour la fixation d'accessoires. Les zones affectées thermiquement par les soudures doivent être revêtues d'une protection anti-corrosion.

* Ne pas souder les profils en aluminium.

5. Wartung und Entsorgung
5. Entretien et fin de vie

D

Prüfen Sie nach 1 000 km und 2 000 km Fahrstrecke das Anzugsdrehmoment der Befestigungsschrauben und ziehen Sie sie ggf. auf das vorgeschriebenen Drehmoment nach.

Prüfen Sie im Rahmen des Fahrzeugwartungsprogramms die Anzugsdrehmomente der Befestigungsschrauben mindestens alle 50 000 km oder 1 mal jährlich.

Jedes Produkt, das nicht mehr verwendet wird, muss durch entsprechende Sammel- und Entsorgungsbetriebe wiederverwertet oder recycelt werden.

F

Après 1 000 km et 2 000 km de roulage, contrôler le couple de serrage des vis de fixation et resserrer au couple indiqué si nécessaire.

Dans le cadre du programme d'entretien du véhicule, vérifier les couples de serrage des vis de fixation au moins tous les 50 000 km ou 1 an.

Tout produit hors d'usage doit être valorisé ou recyclé à travers des organismes de collecte et d'élimination appropriés.