Der Wert liegt im Detail.
Le sens du détail.

MONTAGEANLEITUNG
INSTRUCTION DE MONTAGE

SwissBox

V01-102018 © PWP 2018 / *Technische Änderungen und Irrtümer vorbehalten - Sous réserve de modifications et d'erreurs*

Jan. 2019

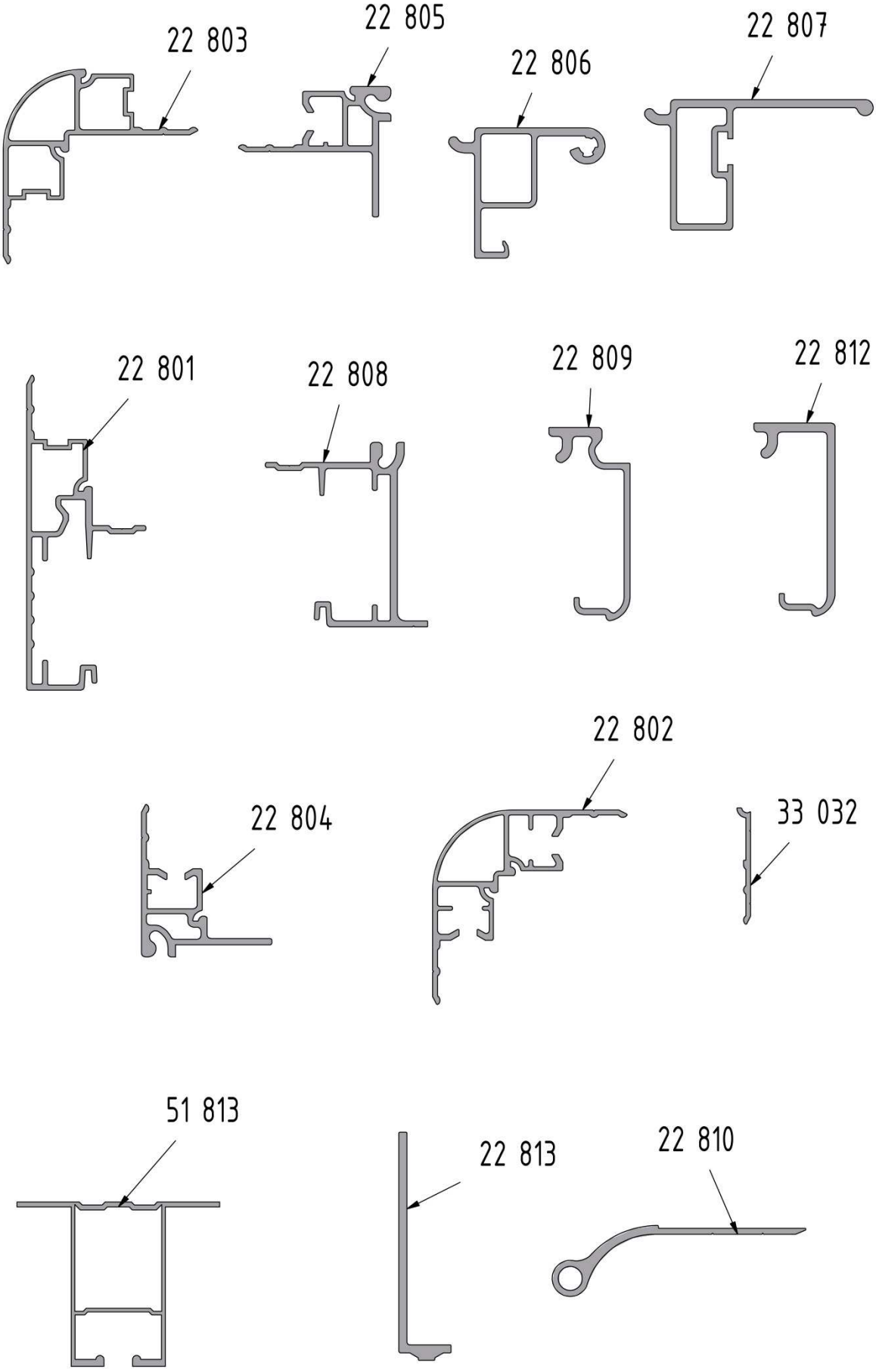
22 803
22 805
22 806
22 807
22 801
22 808
22 809
22 812
22 802
22 804
33 032
51 813
22 813
22 810

Der Wert liegt im Detail.
Le sens du détail.

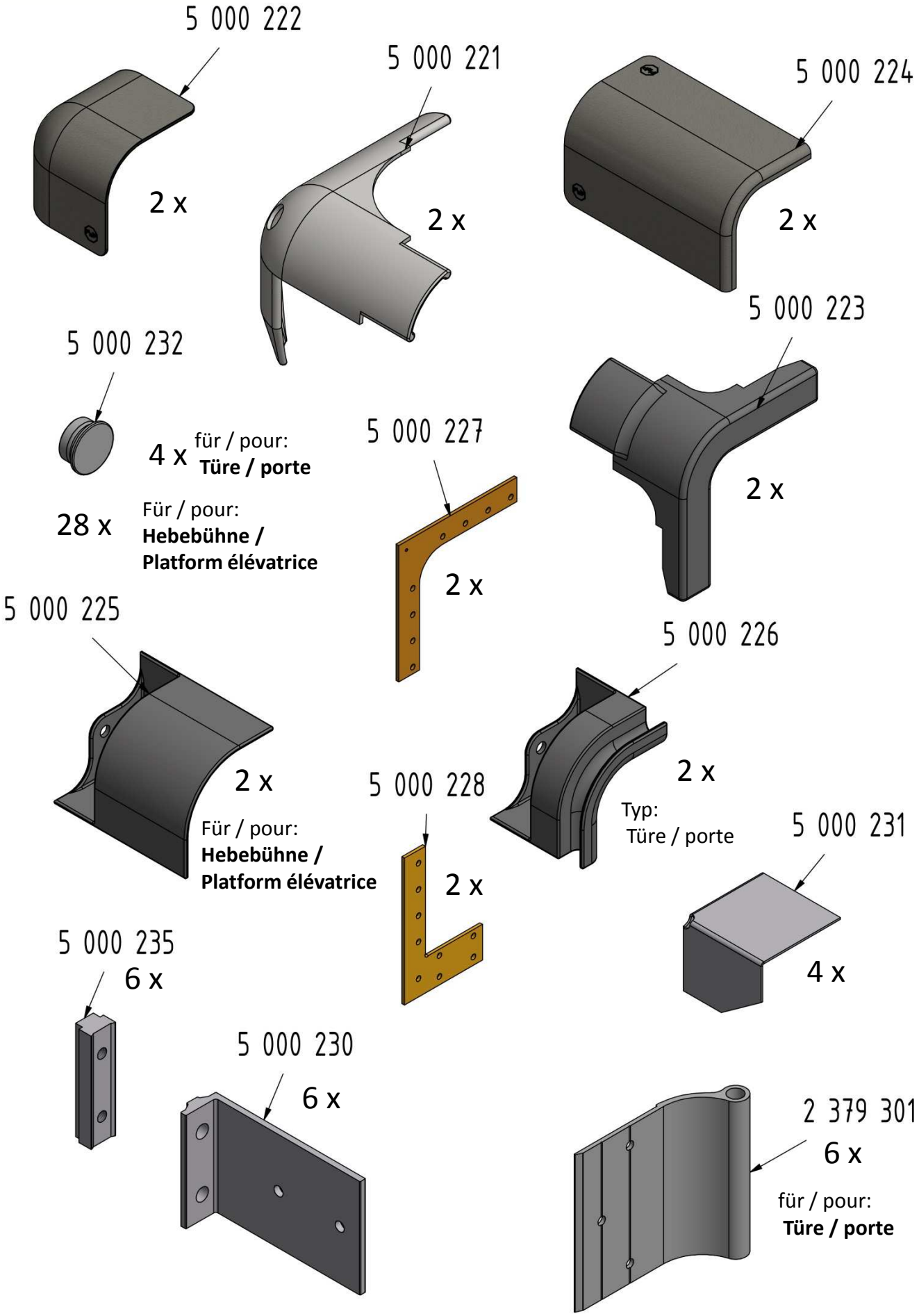

5 518 210

32 x
M8 DIN 985
Verzinkt / zingué

1 049 031

4 x
M6 x 12
ISO 7380-10.9
Verzinkt / zingué

2 159 171

32 x
M8 x 30
ISO 4762-8.8
Verzinkt / zingué

3 009 161

76 x
8.4 x 16
Din 125 A
Verzinkt / zingué

2 123 010

12 x
M8 x 20
ISO 7380
Verzinkt / zingué

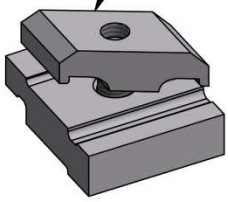

5 520 001

2 x / Querträger / traverse

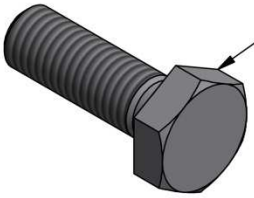

2 129 118

8 x
M10 x 30
ISO 4017-8.8
Verzinkt / zingué

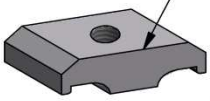

5 520 003

8 x
Gewindeplatte /
plaque fileté

2 029 113

8 x
10.5 x 20
Din 125 A
Verzinkt / zingué

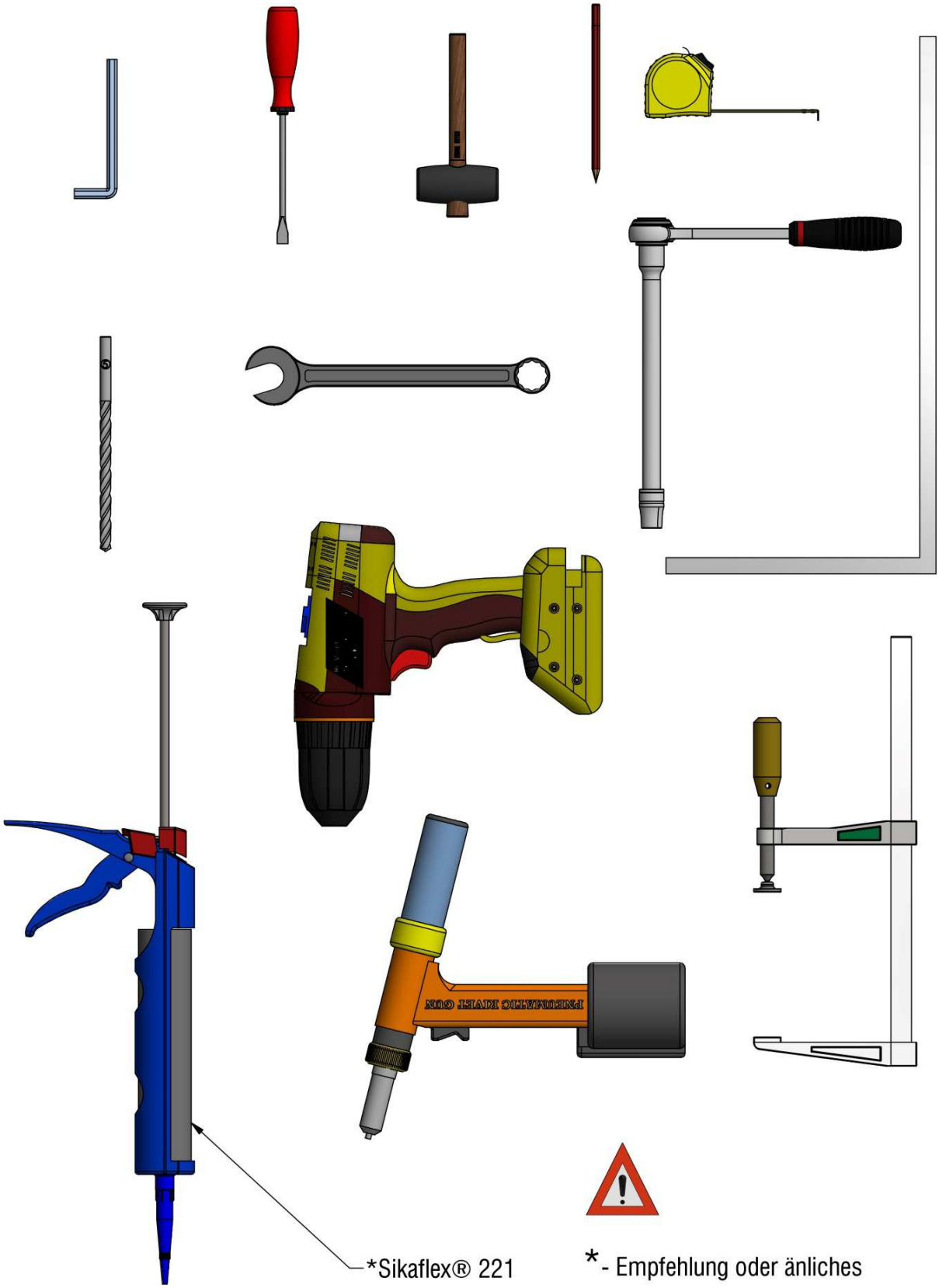

*Sikaflex® 221

*- Empfehlung oder änliches

*- conseillé ou similaire

Der Wert liegt im Detail.
Le sens du détail.

SwissBox Typ Hebebüune / plateforme élévatrice Art. 5 000 201

SwissBox Typ Hecktür / porte arrière Art. 5 000 202

- Markirung der zugeschnitten Aluprofile durch einen farbigen Punkt gemäss der Positionierung

- Marquage des profiles coupés selon leur positionnement par point de couleur

- Blauer Punkt auf auf allen Dach Profile
- Point bleu sur tous les profiles de toit

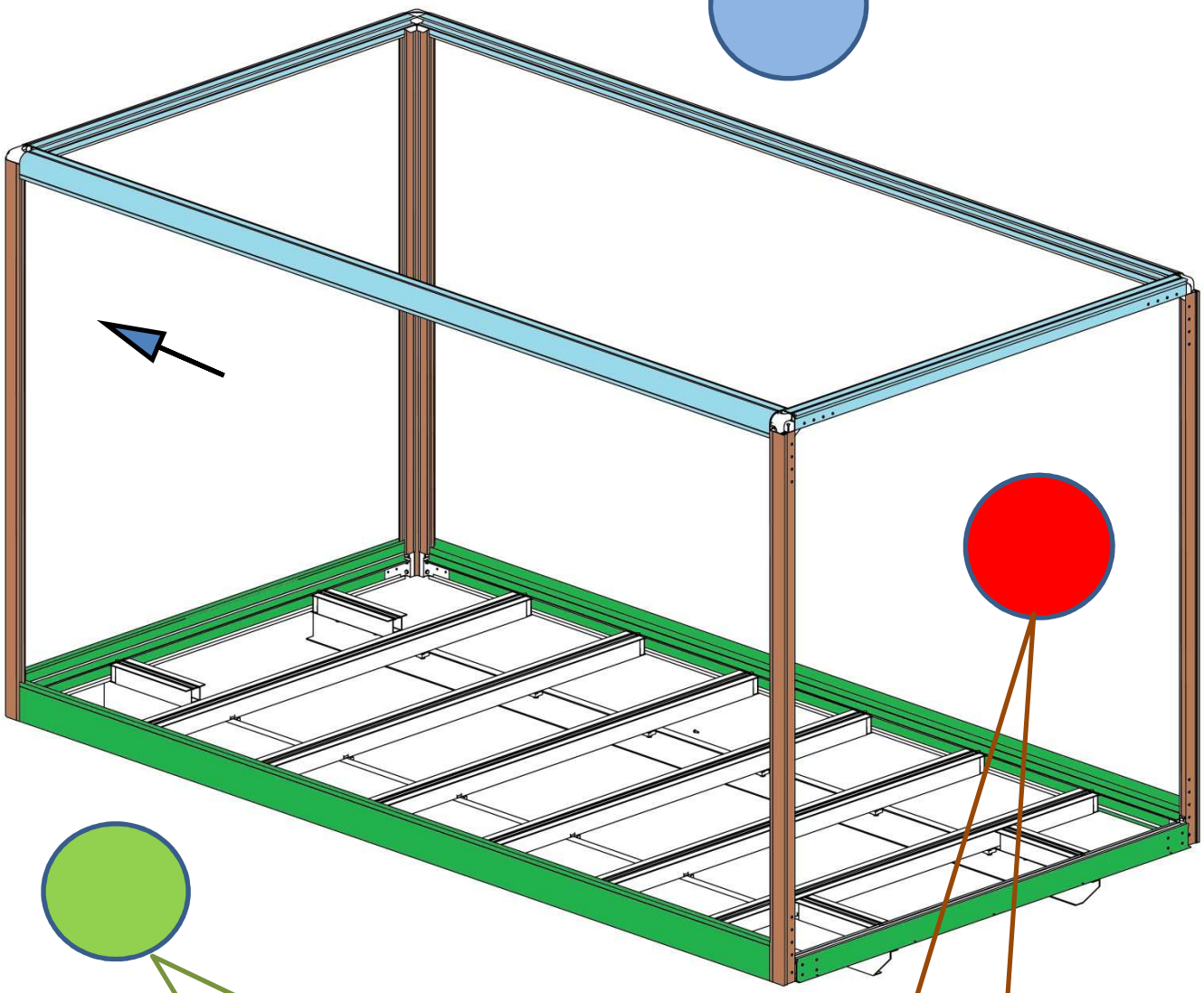

- Grüner Punkt auf auf allen Brückenrahmen Profile
- Point vert sur tous les profiles de bordure de pont

- Roter Punkt auf auf allen Vertikalen Profile
- Point rouge sur tous les profiles verticaux

- Vormontiert durch PWP
- Prémonté par PWP

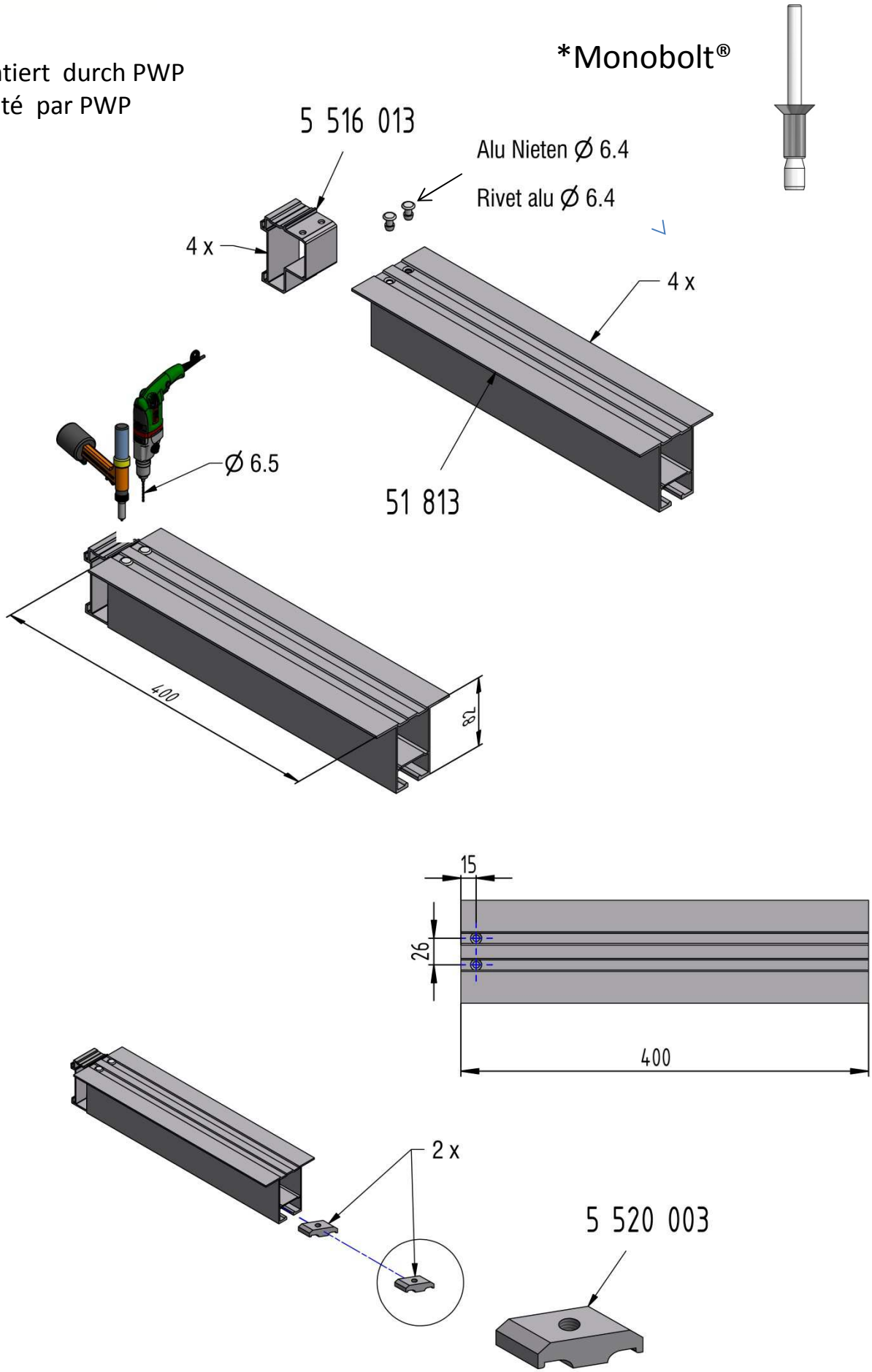

Der Wert liegt im Detail.
Le sens du détail.

Querträger
Traverse

- Vormontiert durch PWP
- Prémonté par PWP

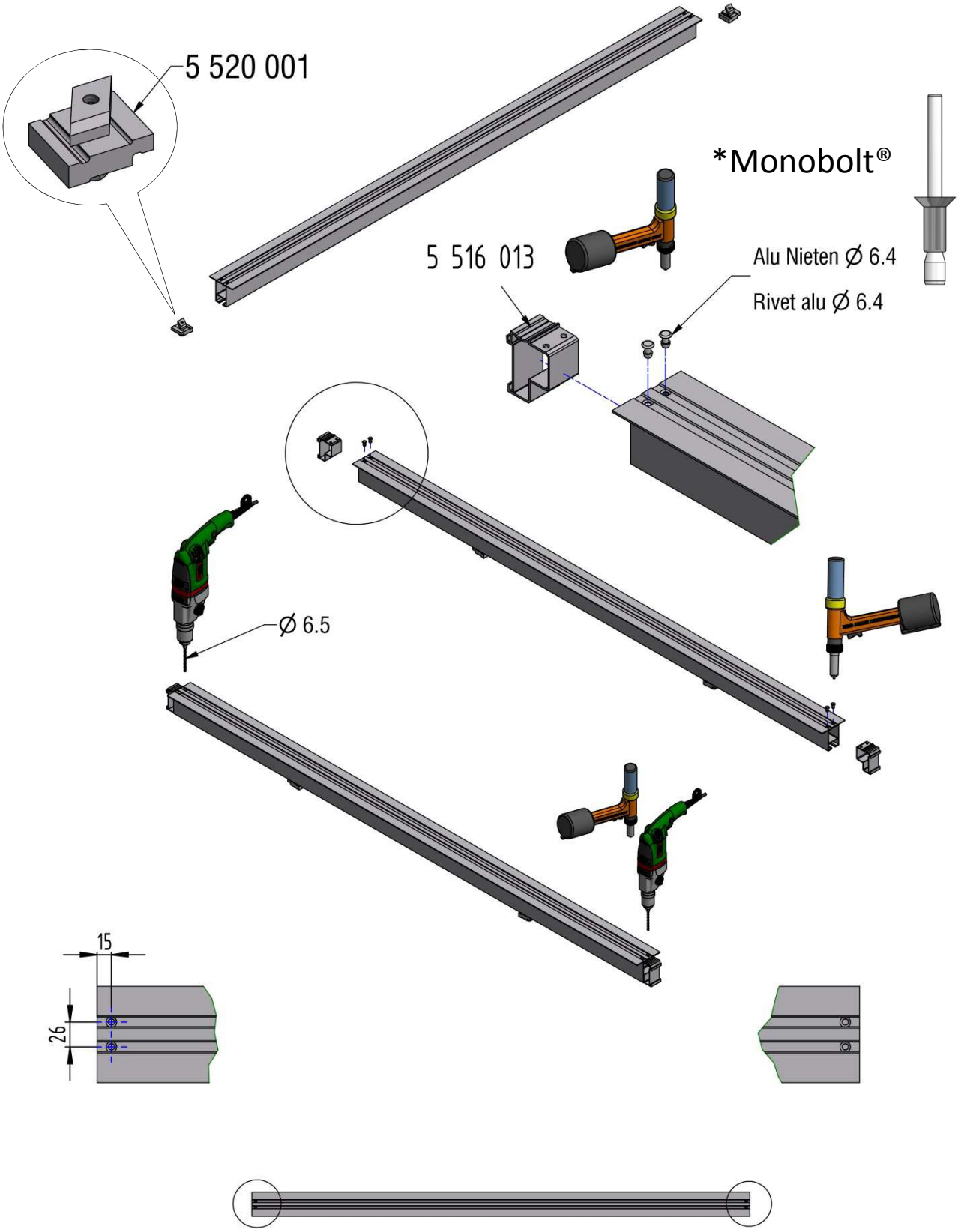

- Längsträger gebohrt durch PWP
- Longerons percés par PWP

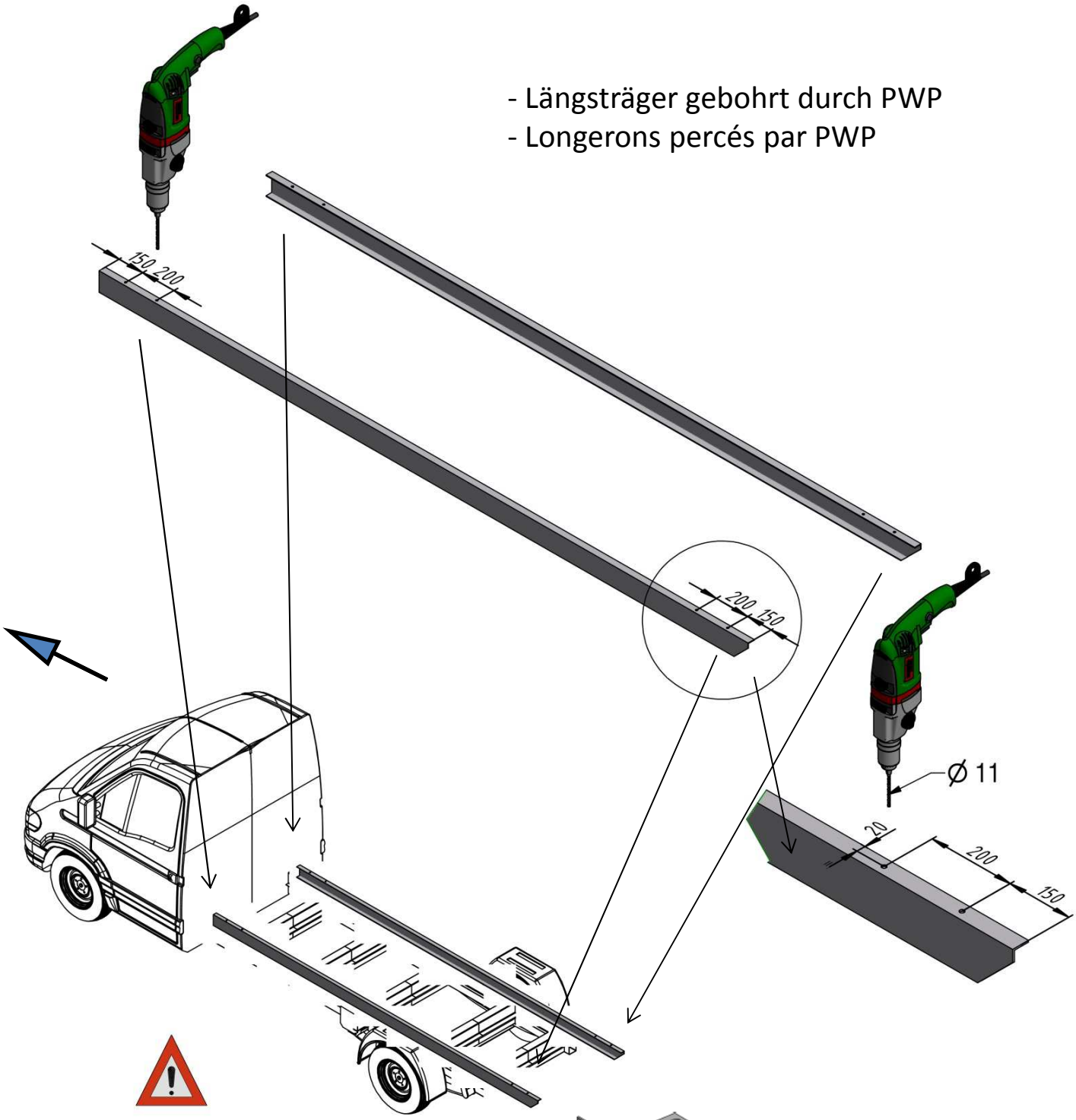

- Längsträger montieren
  gemäss Aufbaurichtliene

- Montages des longerons
  selon instruction du Constructeur

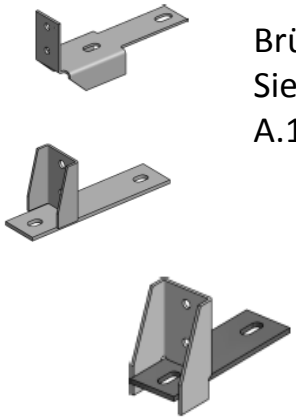

Brückenbefestigung
Siehe Katlog **PWP**
A.12.1 – A.12.7

Fixation de pont
Voir catalogue **PWP**
A.12.1 – A.12.7

- Querträger
- Traverse

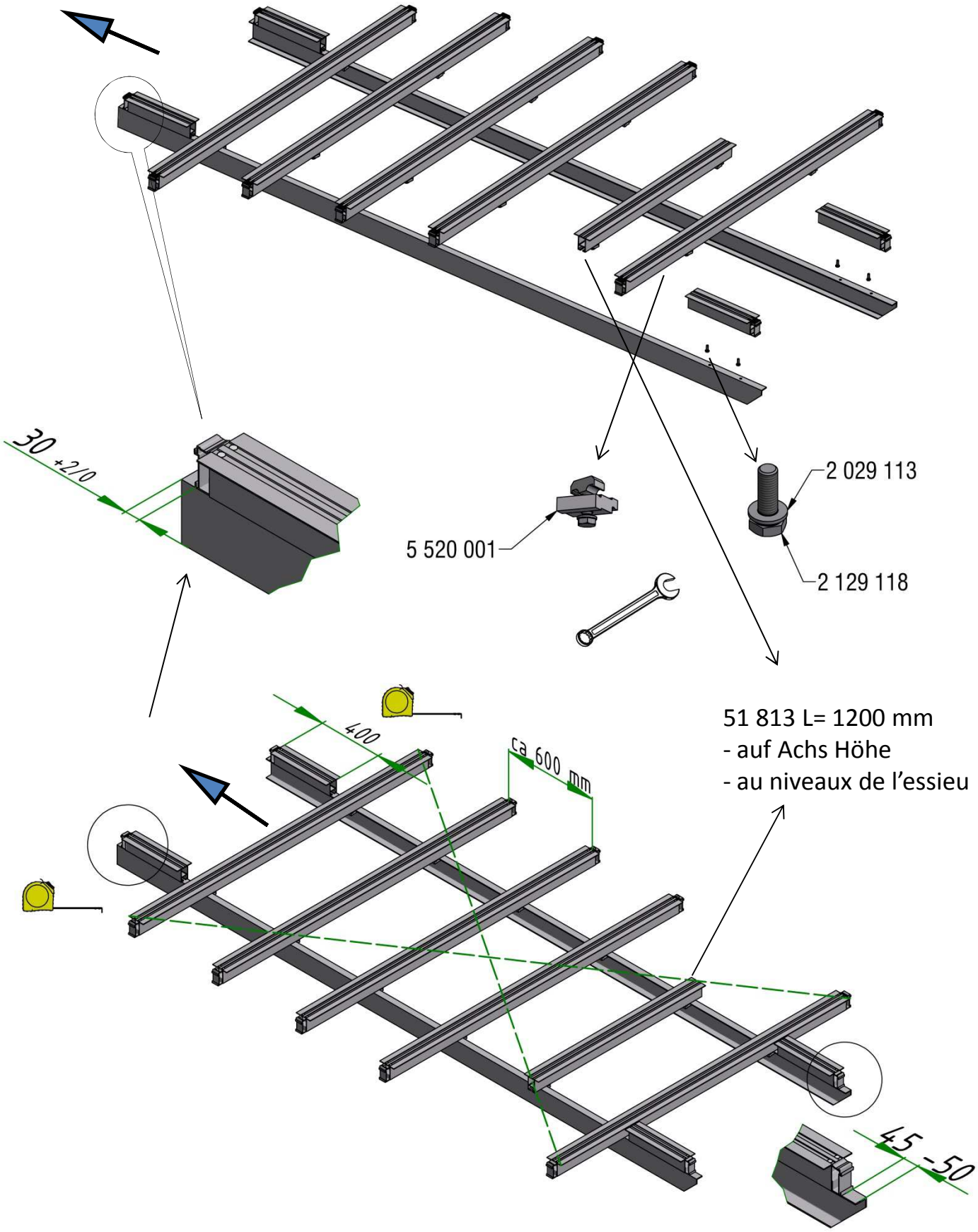

51 813 L= 1200 mm
- auf Achs Höhe
- au niveaux de l'essieu

- Rahmenprofil aufsetzen
- Montage de profil de bordure

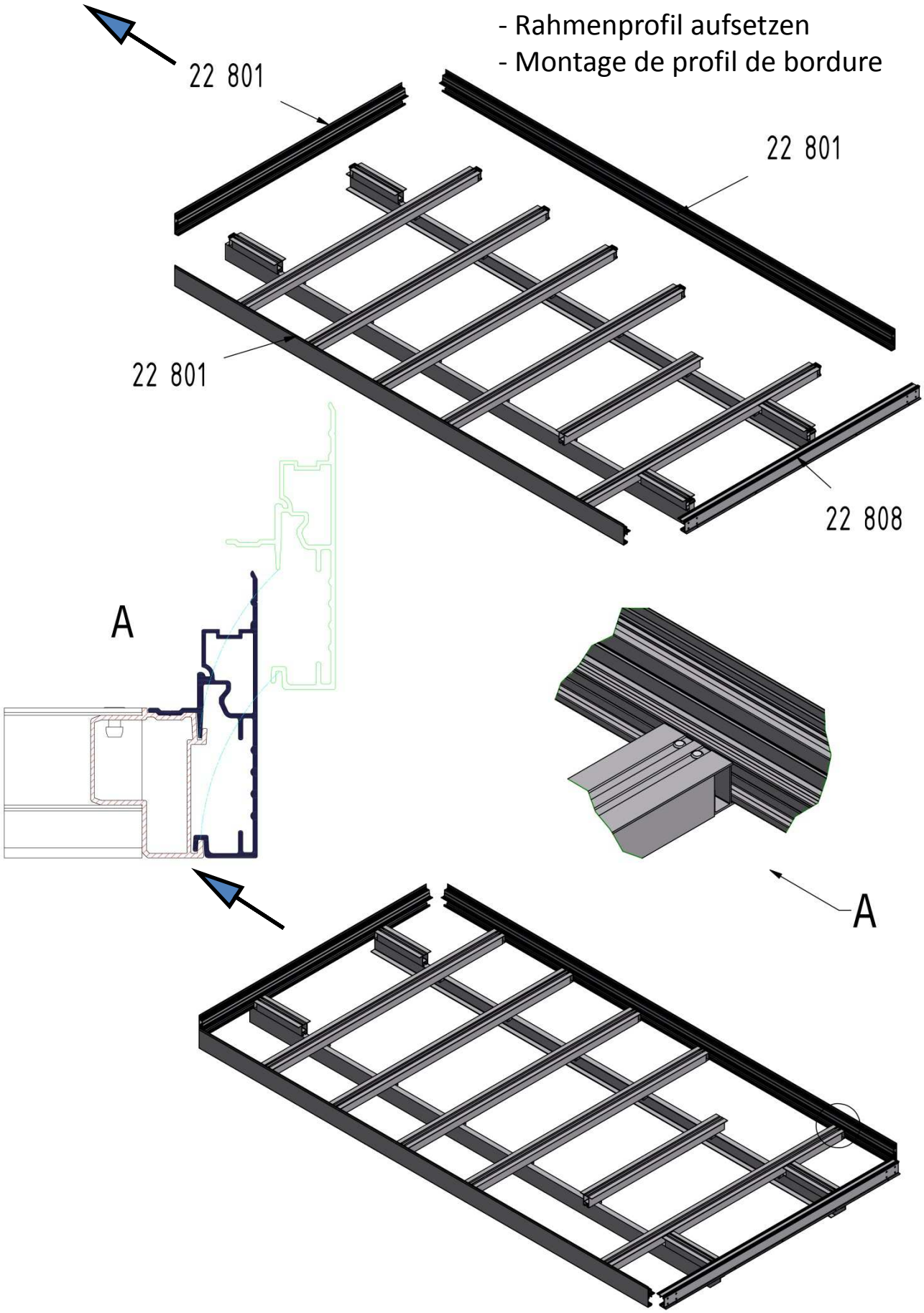

- Mini-Runge montieren
- Montage mini montants

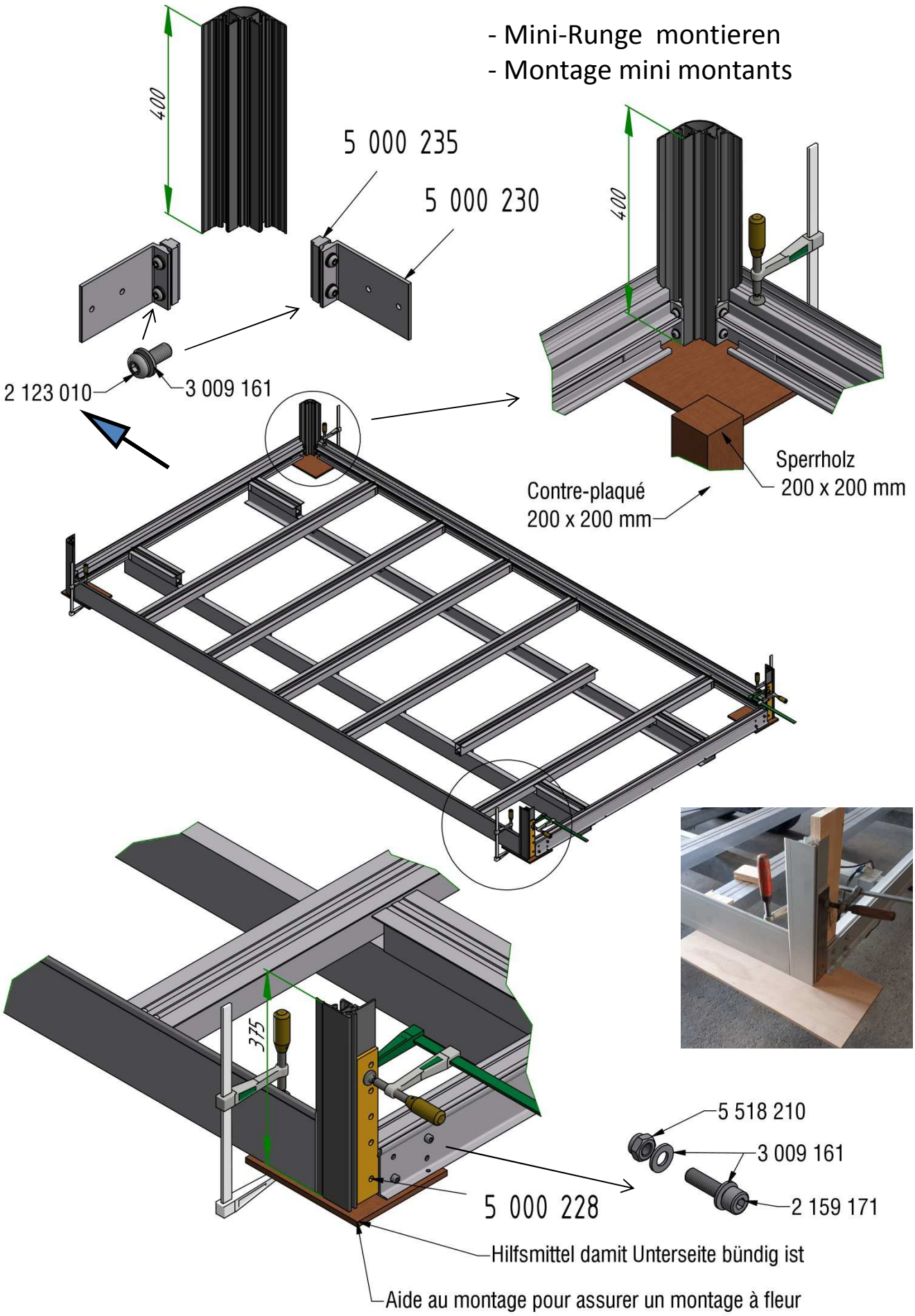

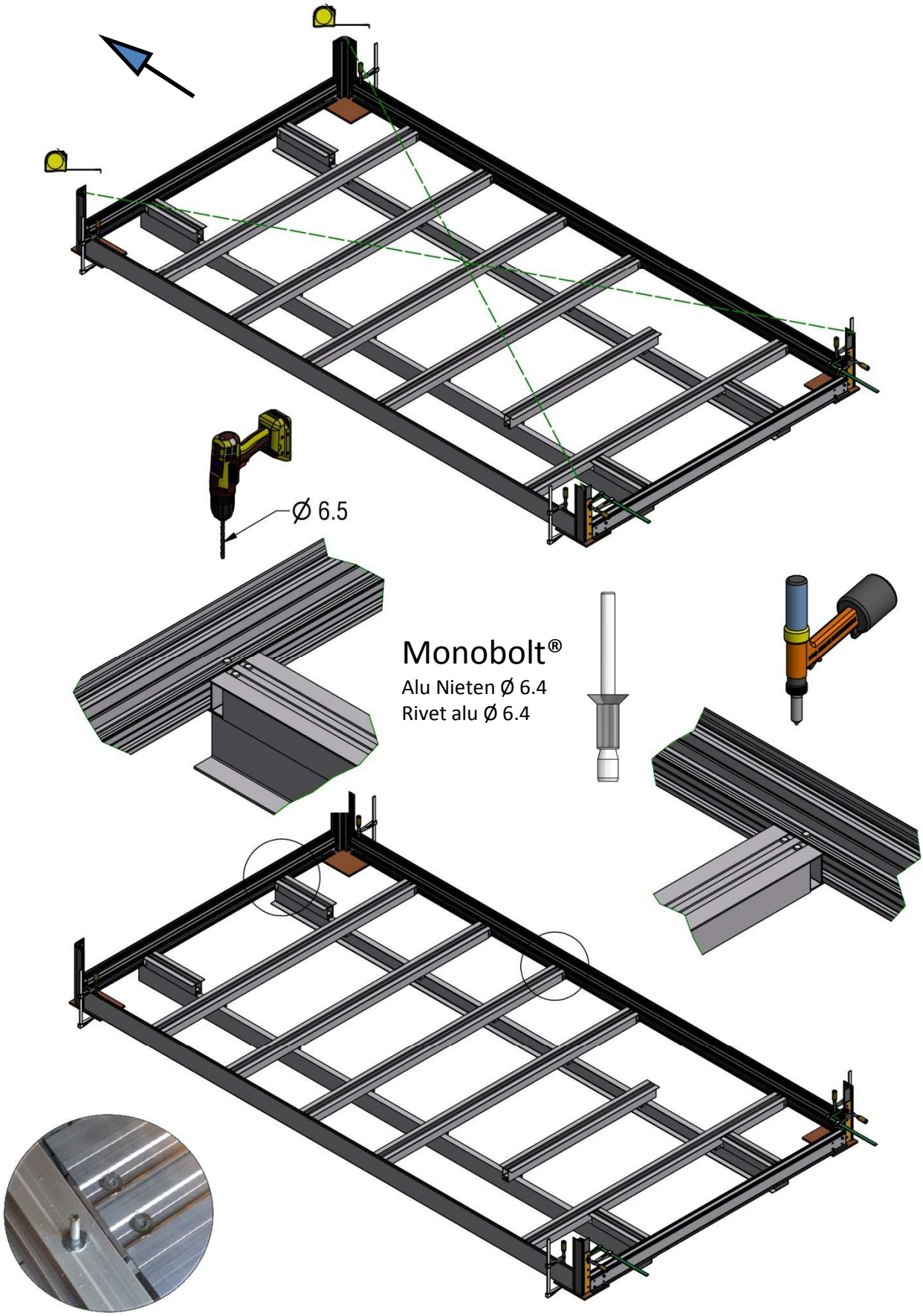
Ø 6.5
Monobolt®
Alu Nieten Ø 6.4
Rivet alu Ø 6.4

- Vorbereitung Dachmontage
- Préparation montage toit

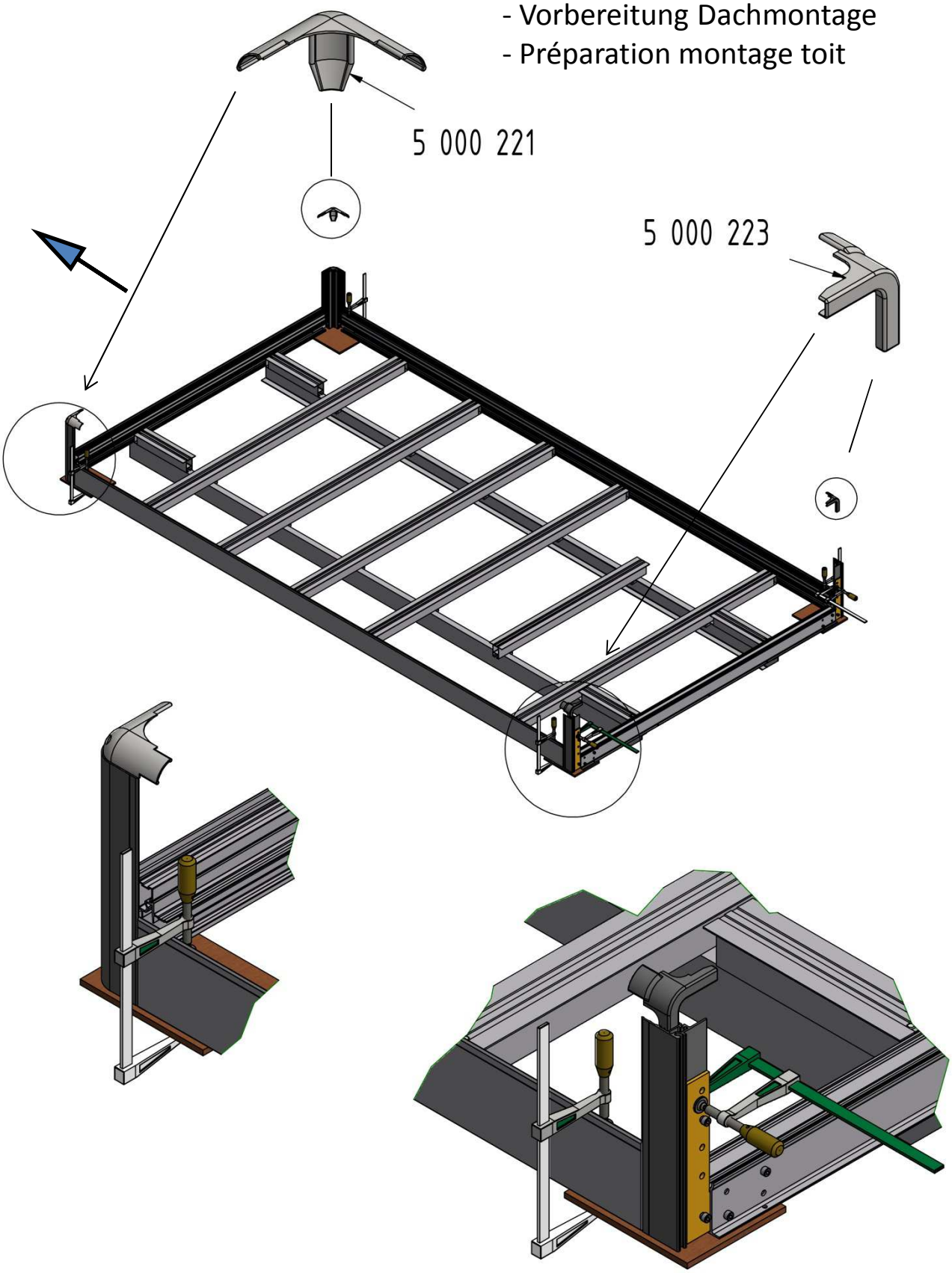

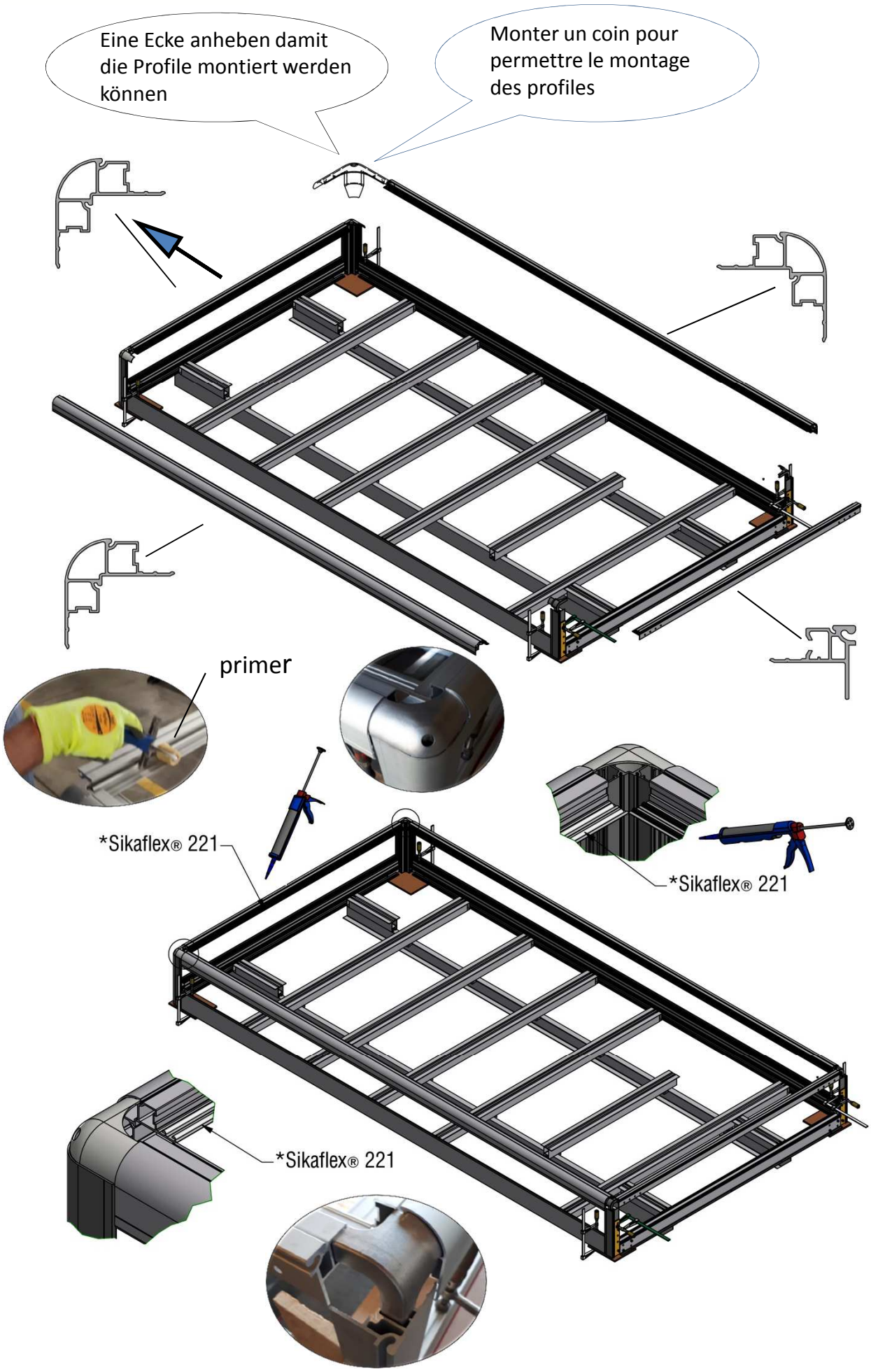
Eine Ecke anheben damit die Profile montiert werden können
Monter un coin pour permettre le montage des profiles
primer
*Sikaflex® 221
*Sikaflex® 221
*Sikaflex® 221

Der Wert liegt im Detail.
Le sens du détail.

4 Holz-Unterlagen für Dachaufbau L= 330
4 Plots en bois pour montage du toit L= 330

Dach Panel
Panneau de toit
5 000 240-1
4285 x 2267 x 25

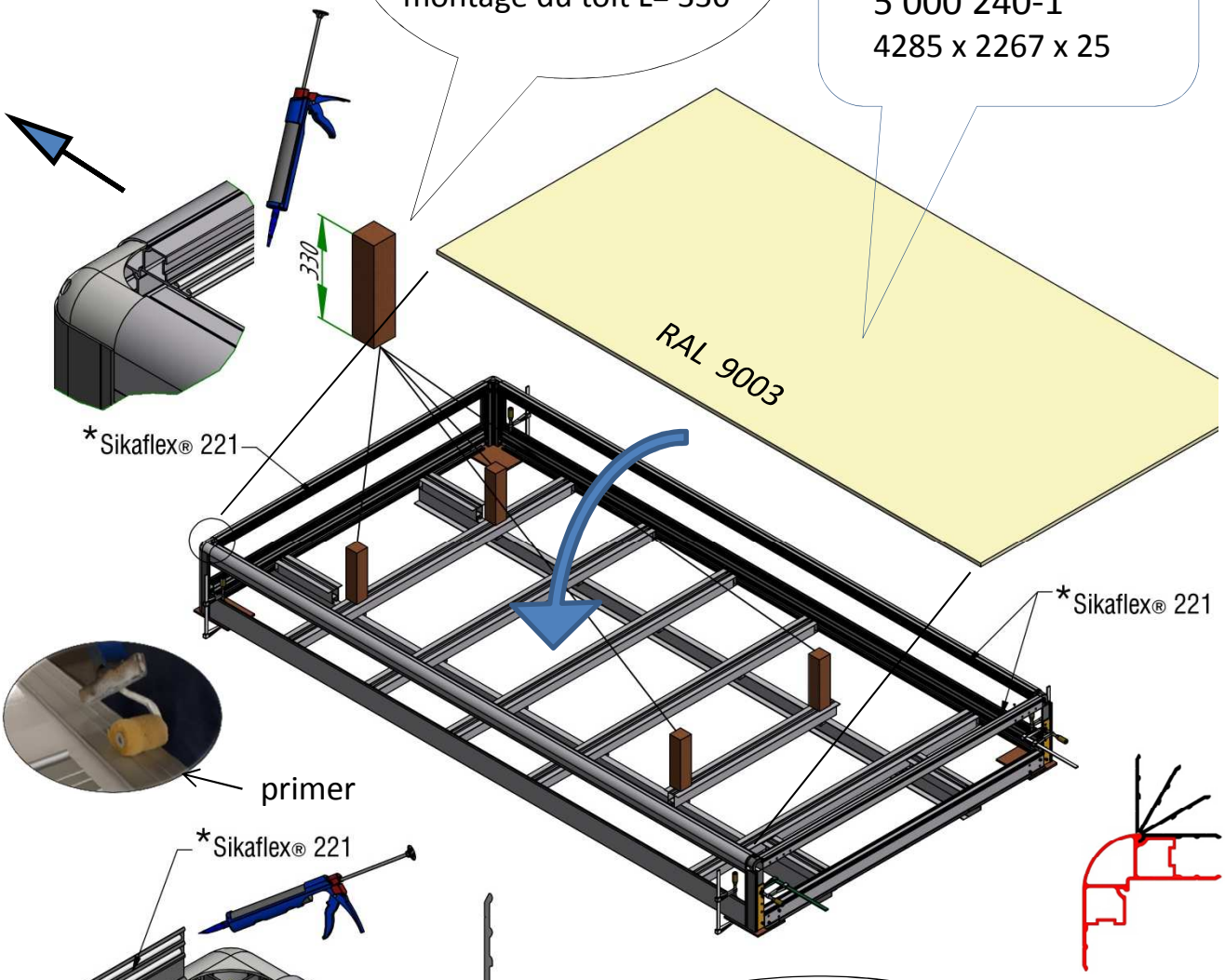

primer

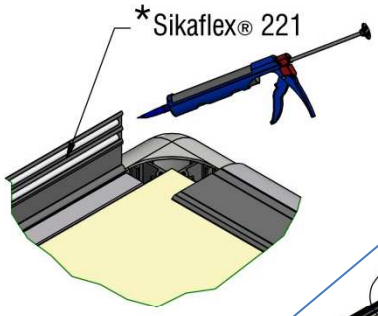

Remplir le canal de clips avec du *Sika sur 50mm dans tous les coins

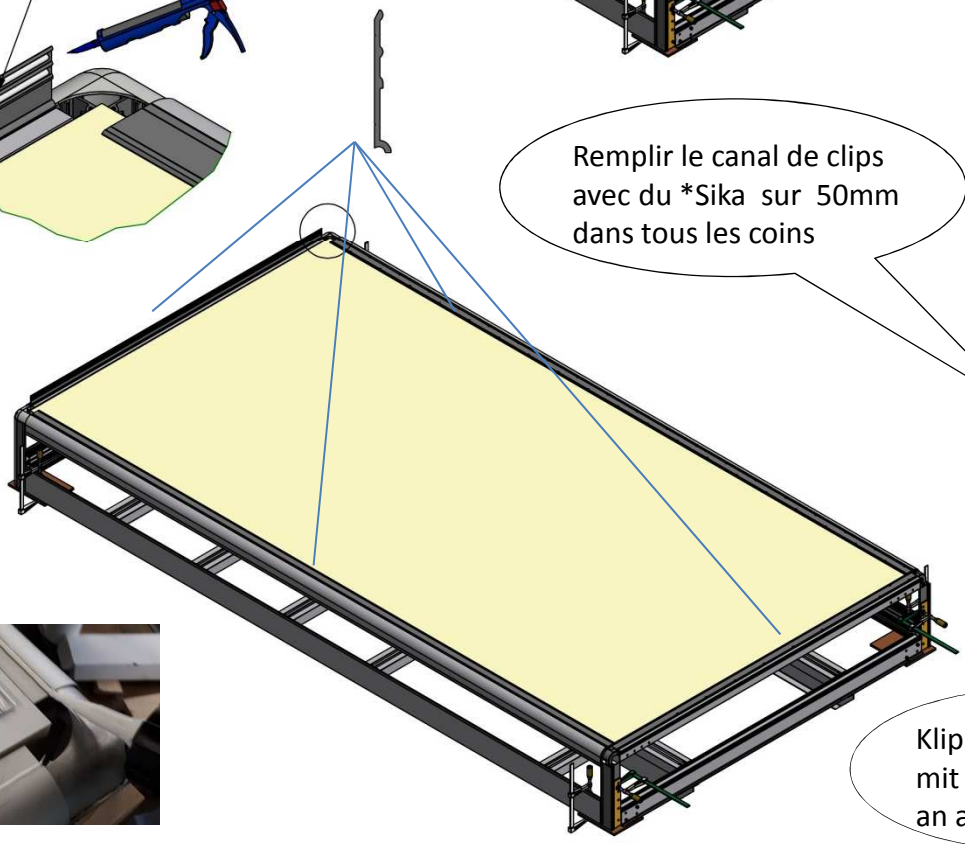

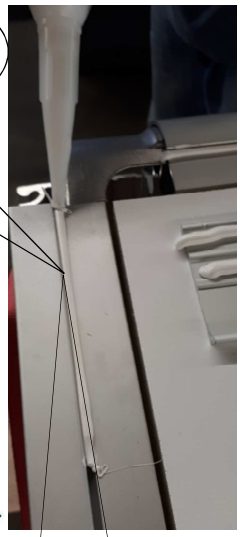

Klipskanal auf 50 mm mit *Sika auffüllen an allen Ecken

- Bechrniete Ø 4.8 x 11
- Rivet étanche Ø 4.8 x 11

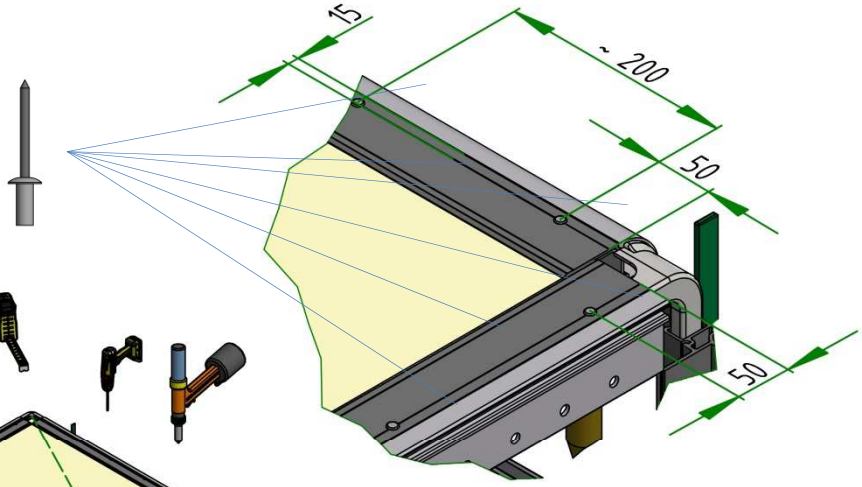

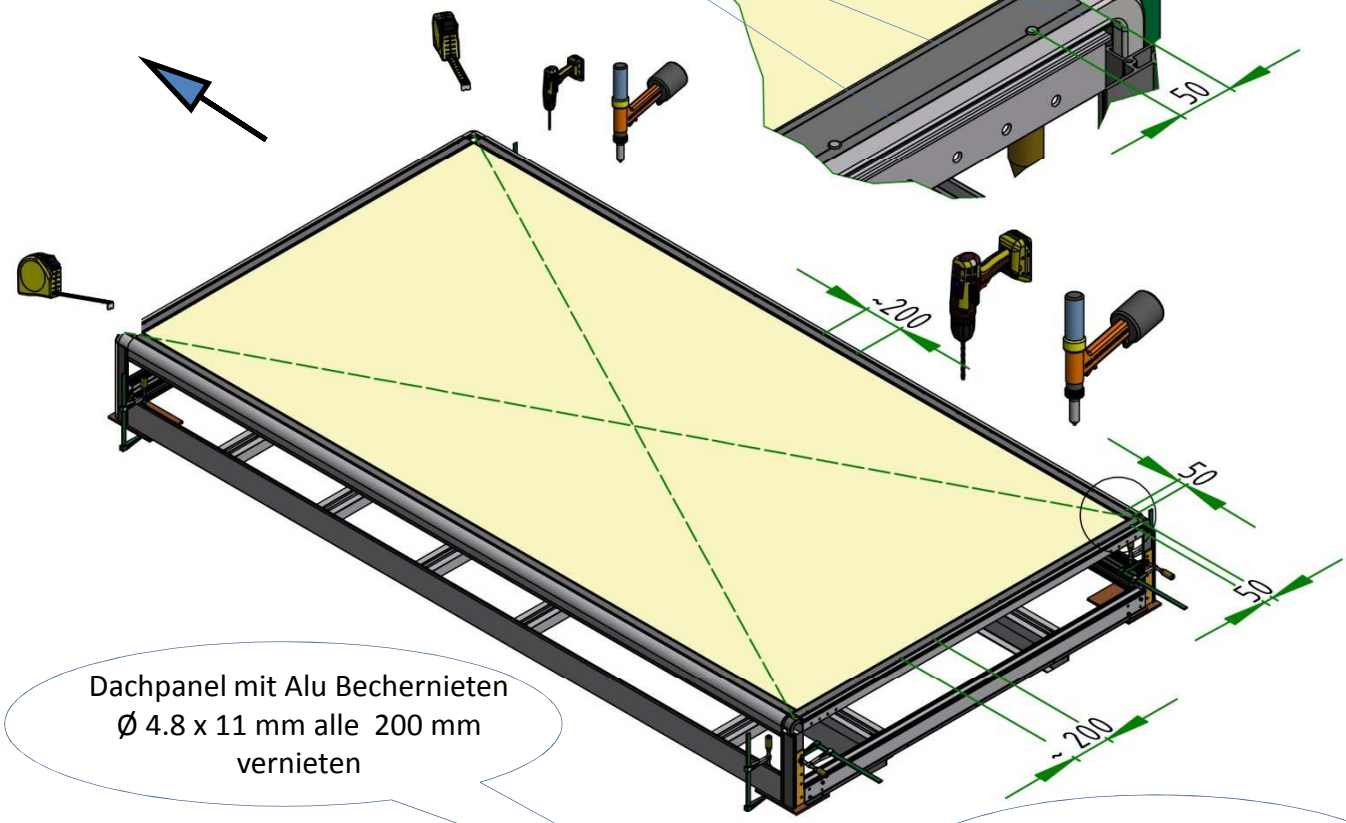

Dachpanel mit Alu Bechernieten Ø 4.8 x 11 mm alle 200 mm vernieten

Riveté le panneau de toit avec des rivets Alu étanche Ø 4.8 x 11 mm tous les 200 mm

Dach abheben
Enlever le toit

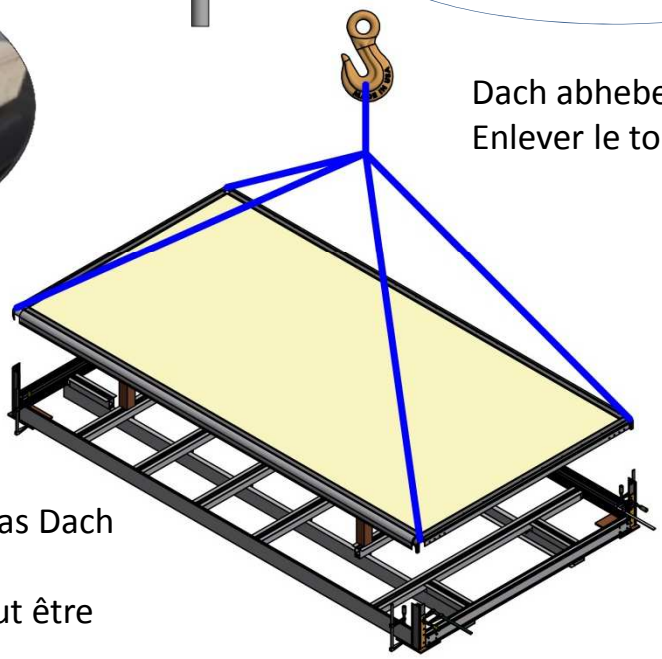

-Nach dem Vernieten kann das Dach abgehoben werden.
- Après le rivetage le toit peut être enlevé.

- Die mini-Rungen durch die auf mass zugeschnitten Rungen ersetzen.
- Remplacer les mini montants par les montants sciés sur mesure.

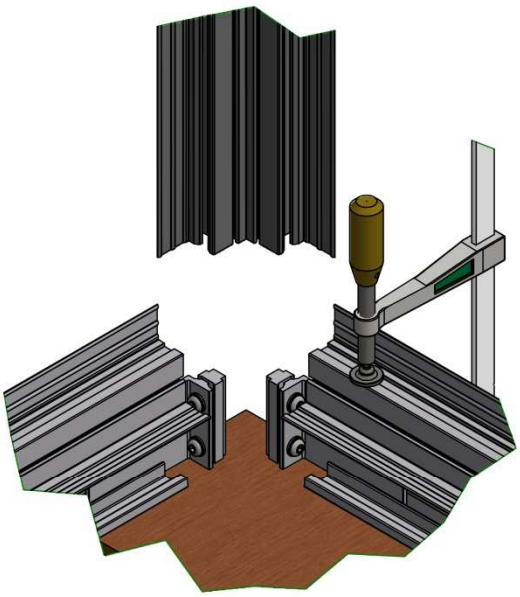

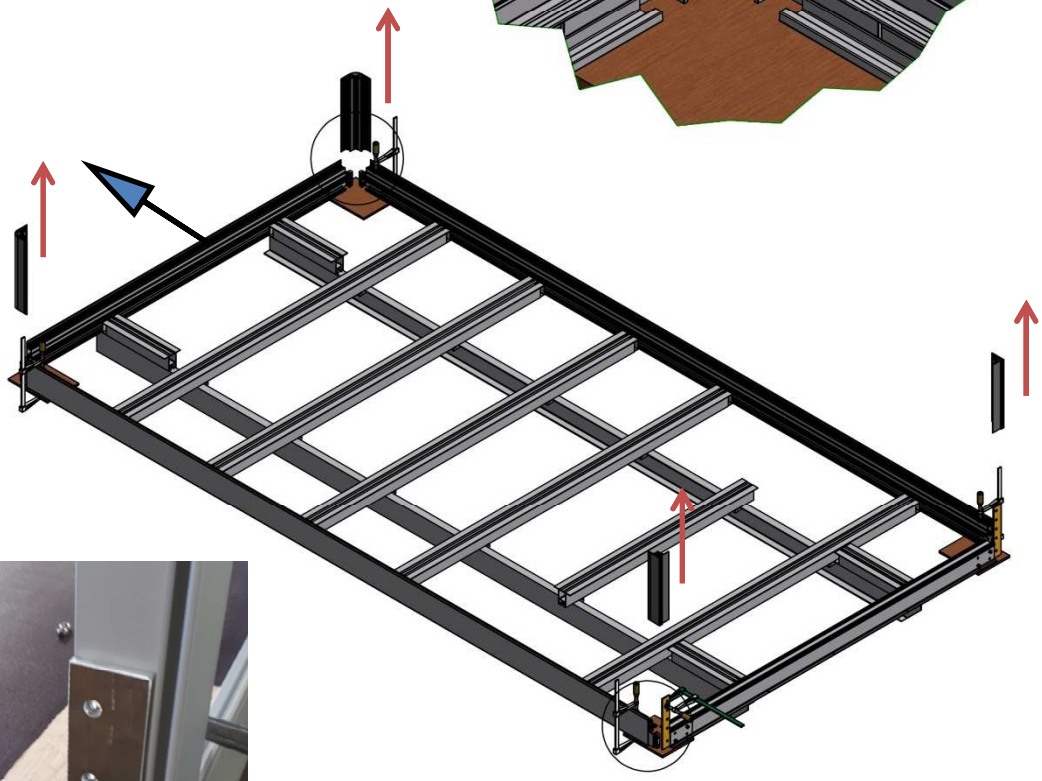

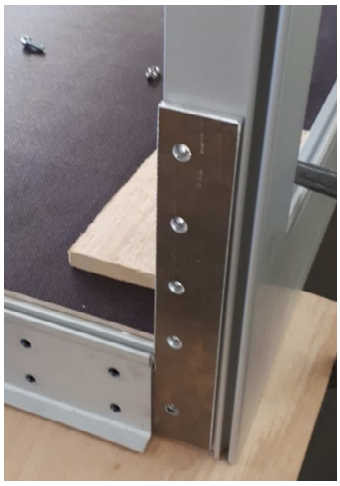

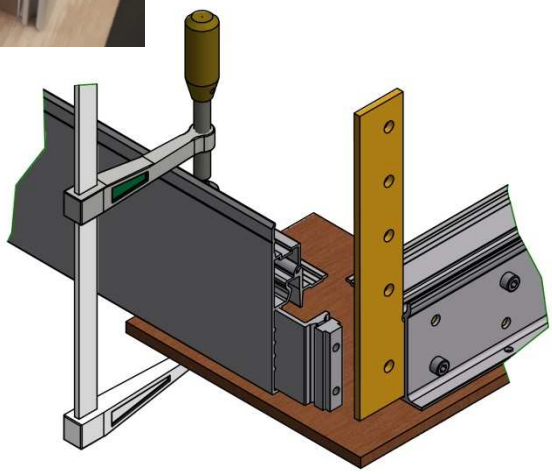

- Rungen einbauen
- Montage des montants

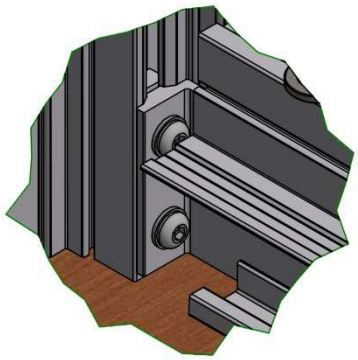

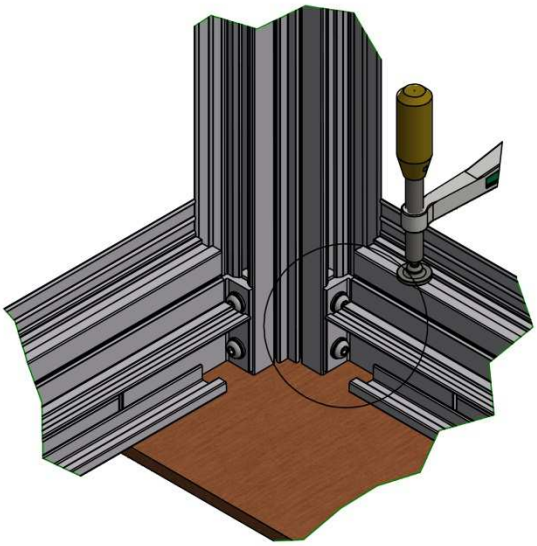

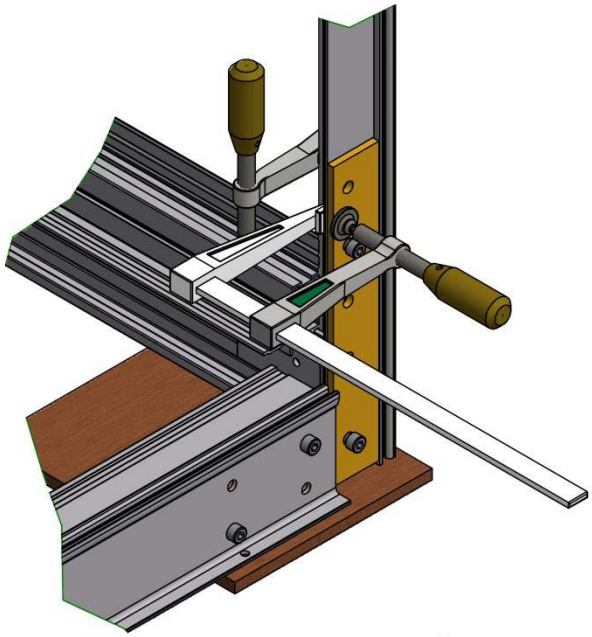

- Boden einsetzen
- Montage du plencher

- Richtig positionieren
- Positioner juste

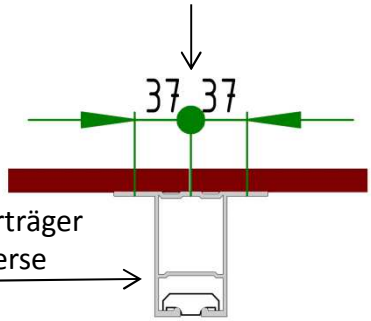

- Querträger
- Traverse

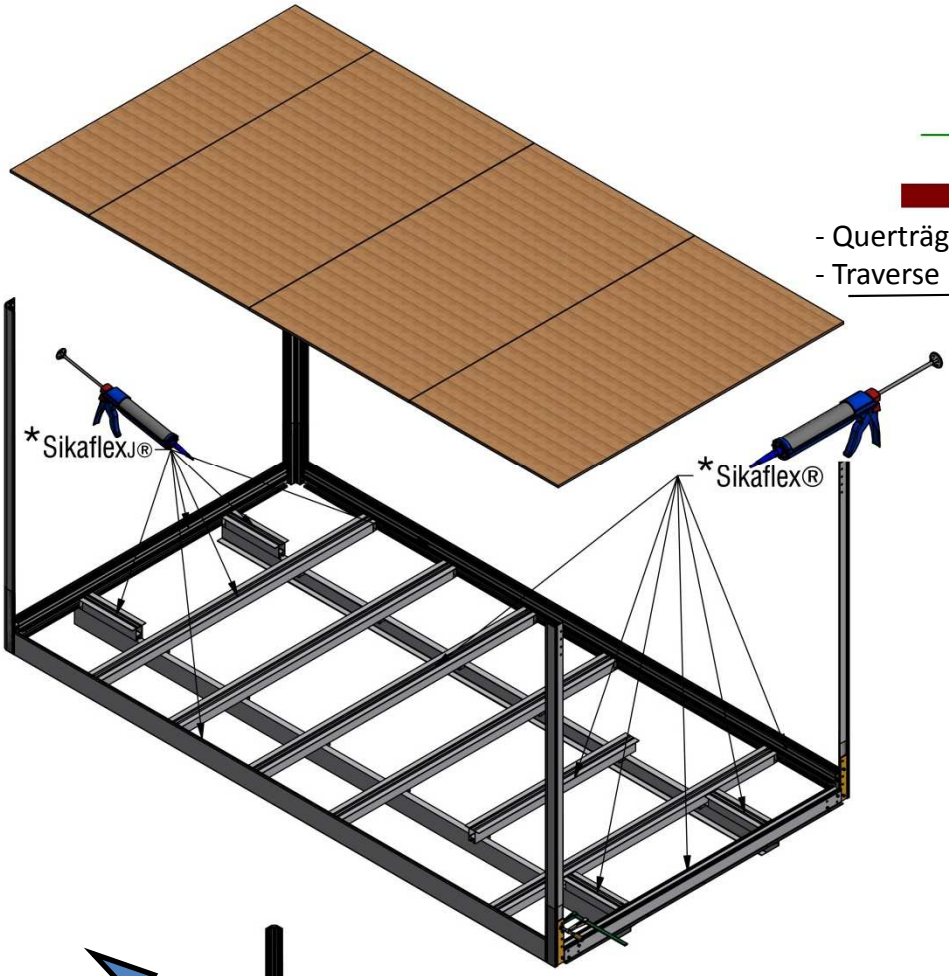

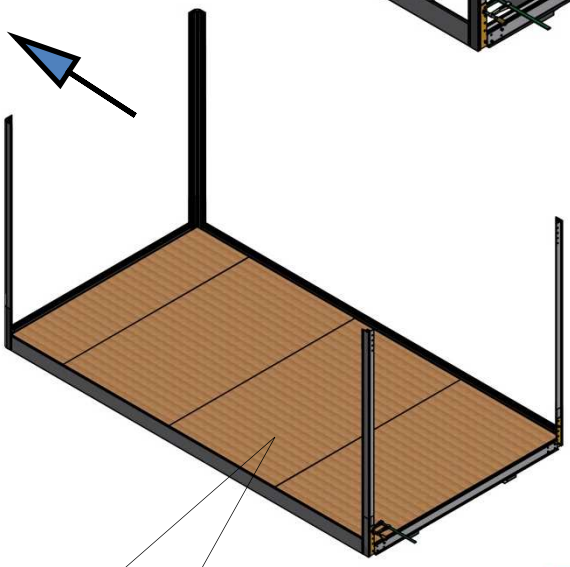

- Boden verkleben, verschrauben oder vernieten

- Le planché est à coller, visser ou riveter

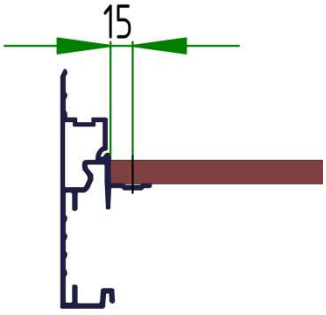

Boden / plancher
1250 x 2500 / 15
5 000 250

- Dach aufsetzen
- Montage du toit

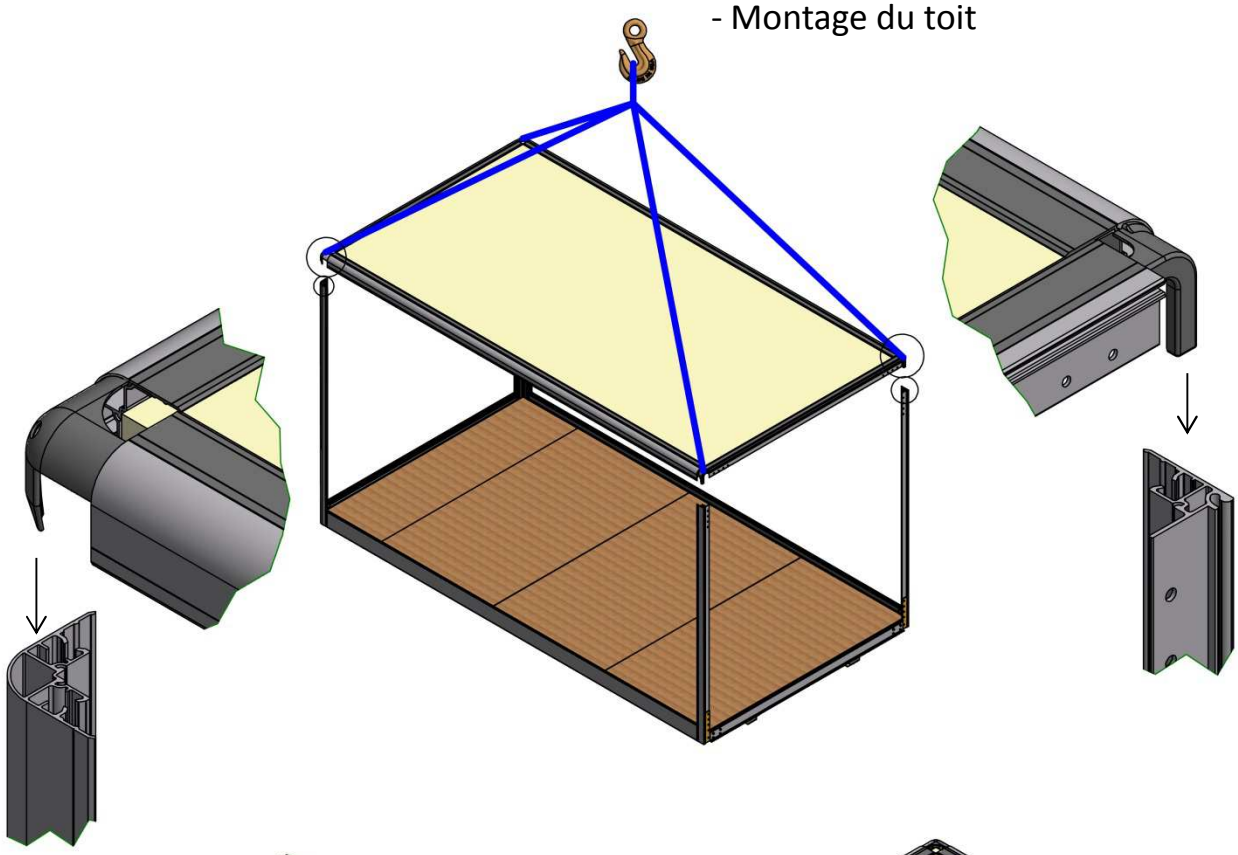

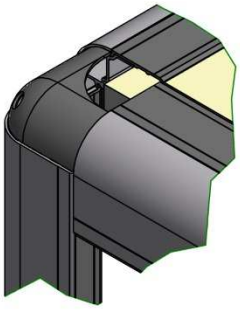

Vorbereitung für Stirnwand Aufbau
*Sikaflex® 221 auftragen

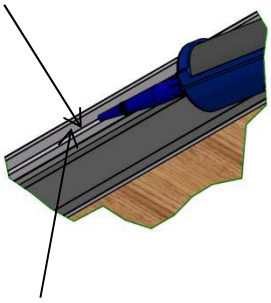

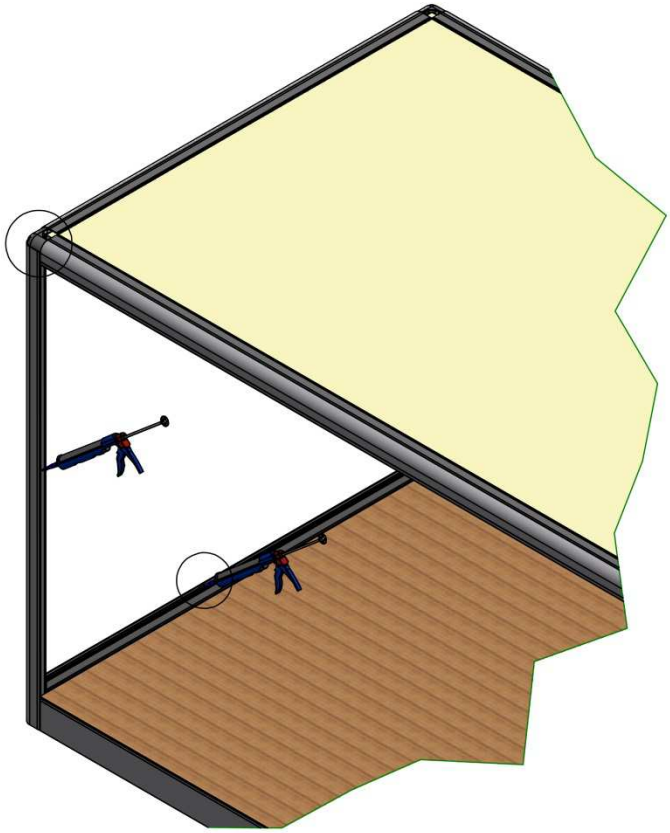

Préparation pour le montage de la vigie, appliquer
*Sikaflex® 221

- Stirnwand und Seitenpanele einbauen
- Montage de la vigie et des parois latérales

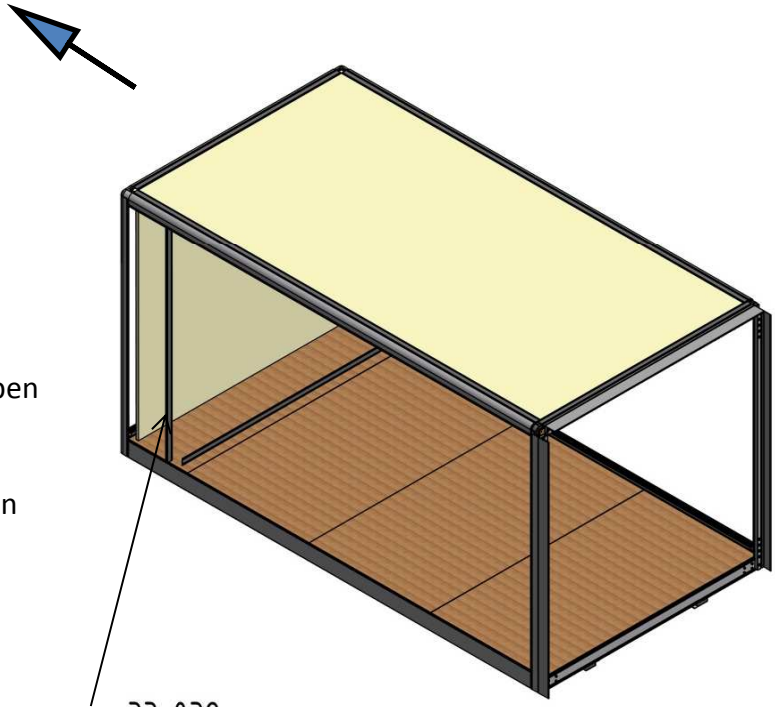

- Immer zuerst die verticalen Klipleisten kleben und vernieten
- Toujours coller et riveter les profils clip verticaux en premier

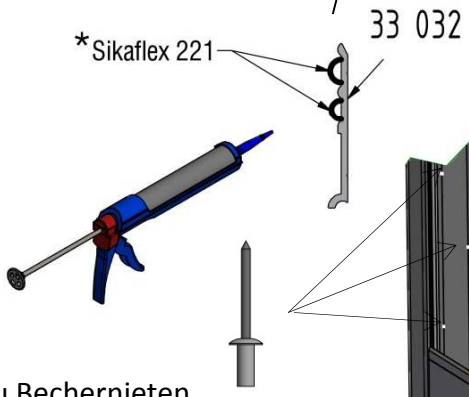

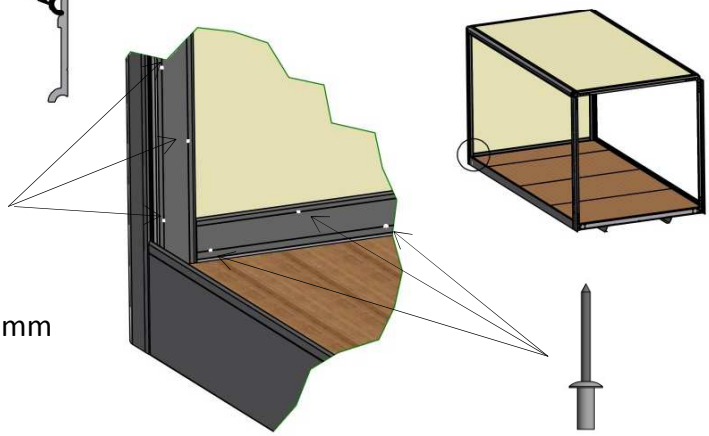

Panel mit Alu Bechernieten
Ø 4.8 x 11 mm vernieten alle 400 mm

Riveter le panneau avec des rivets Alu étanche Ø 4.8 x 11 mm tous les 400 mm

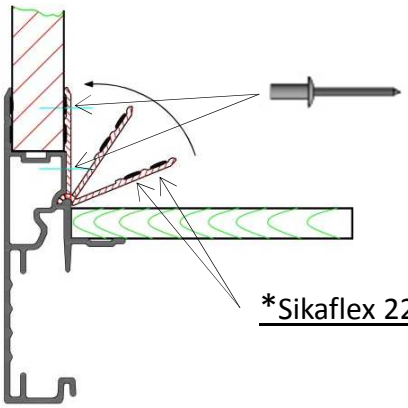

- Heckrahmen Typ Hebebühne
- Cadre arrière type ridelle élévatrice

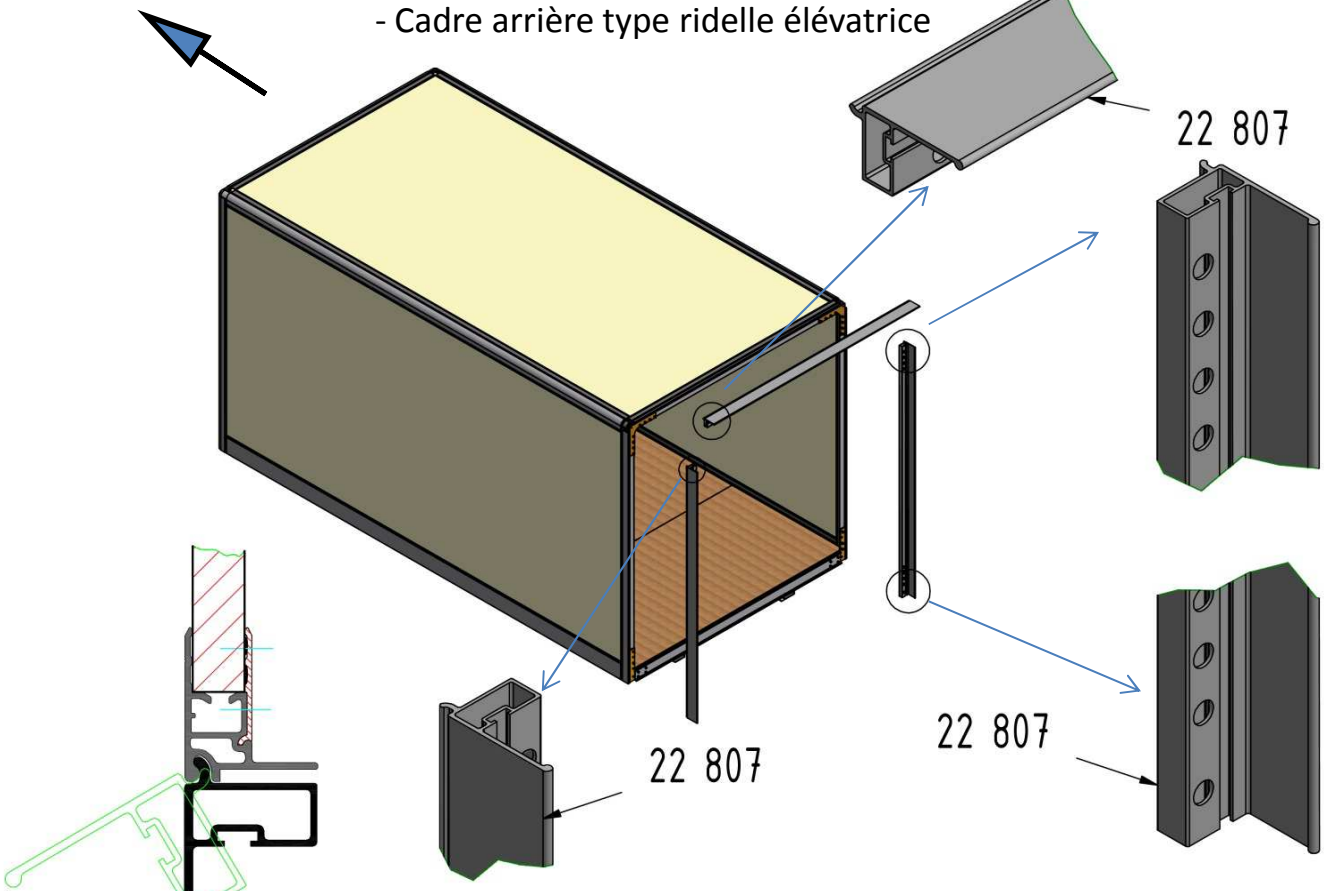

- Seitenanschluss
- Liaison avec paroi

- Dachanschluss
- Liaison avec toit

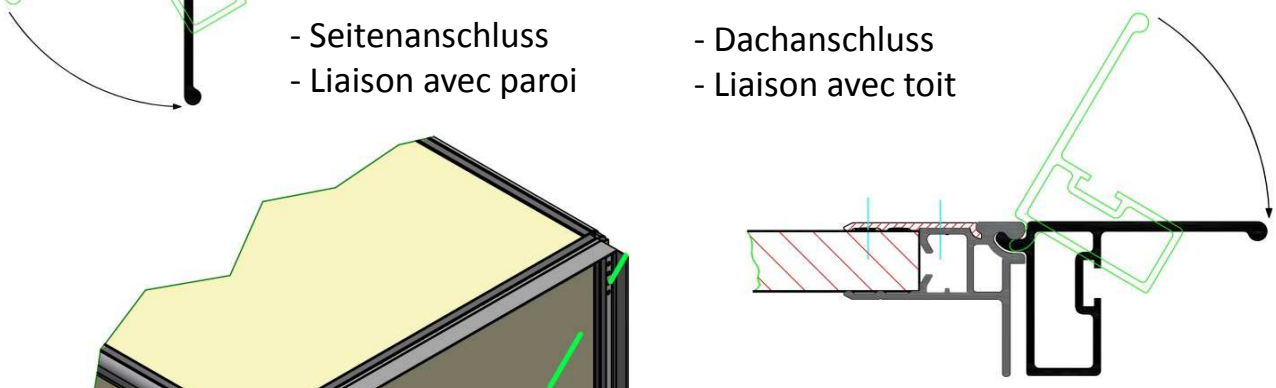

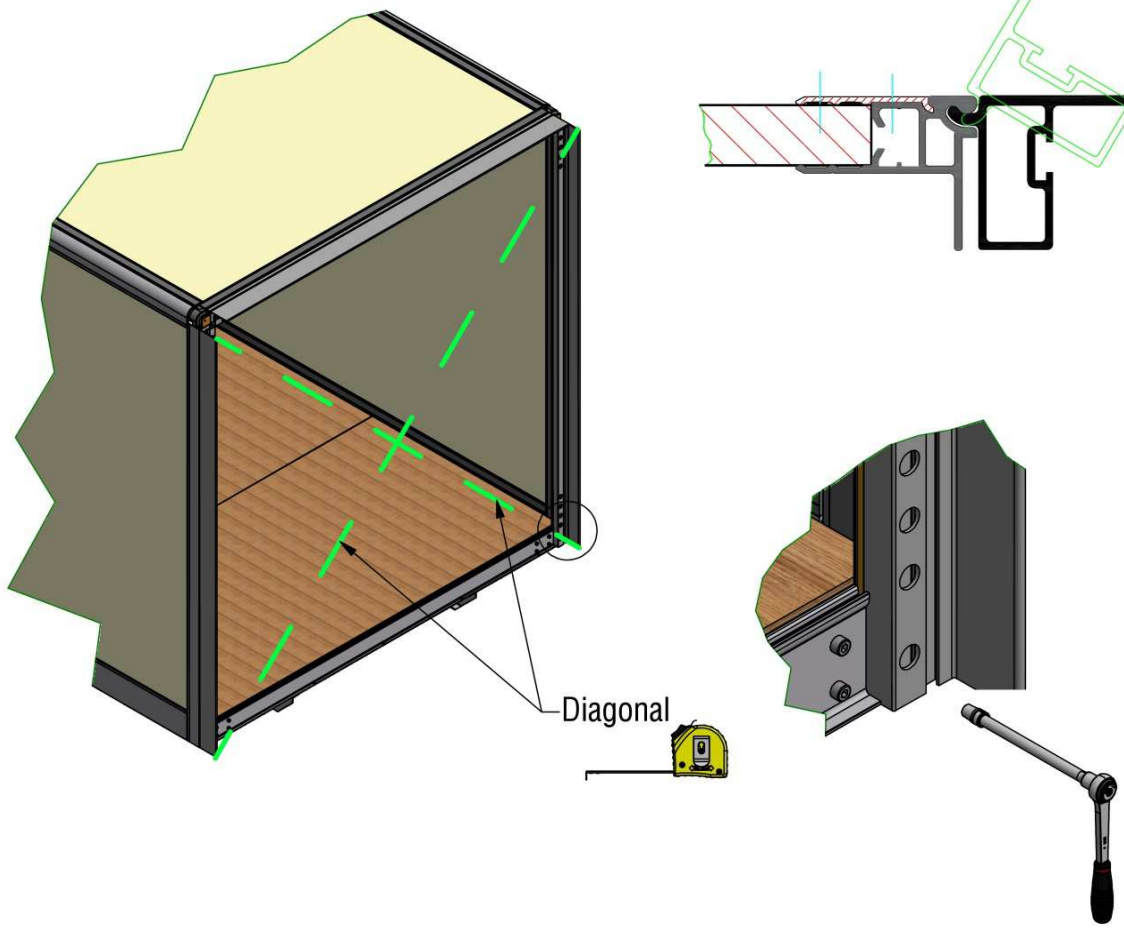

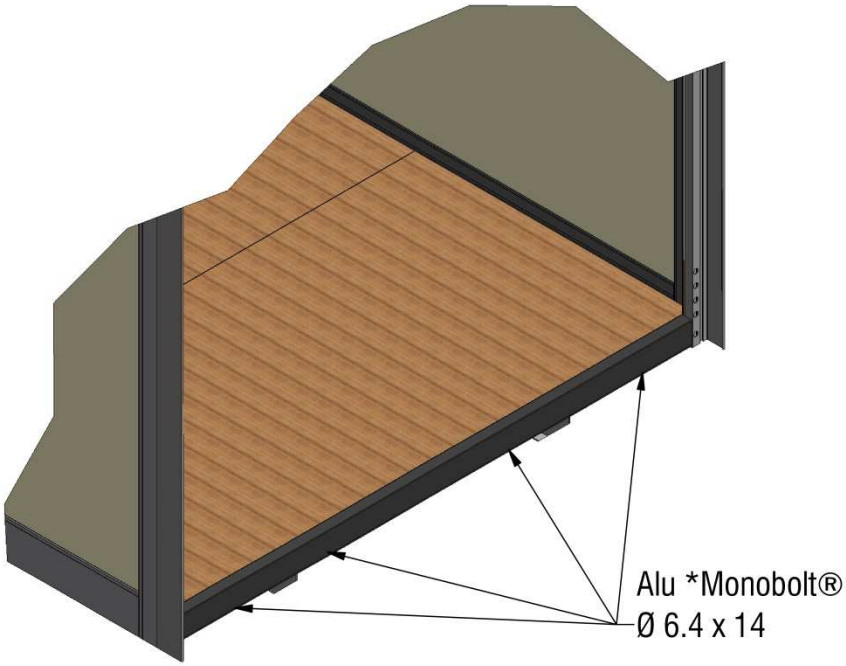

- Heckrahmen montieren
- Montage bordure de pont arrière

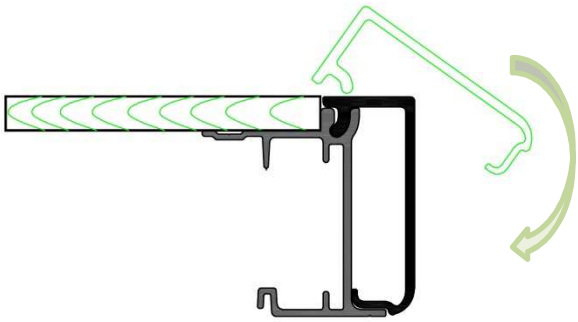

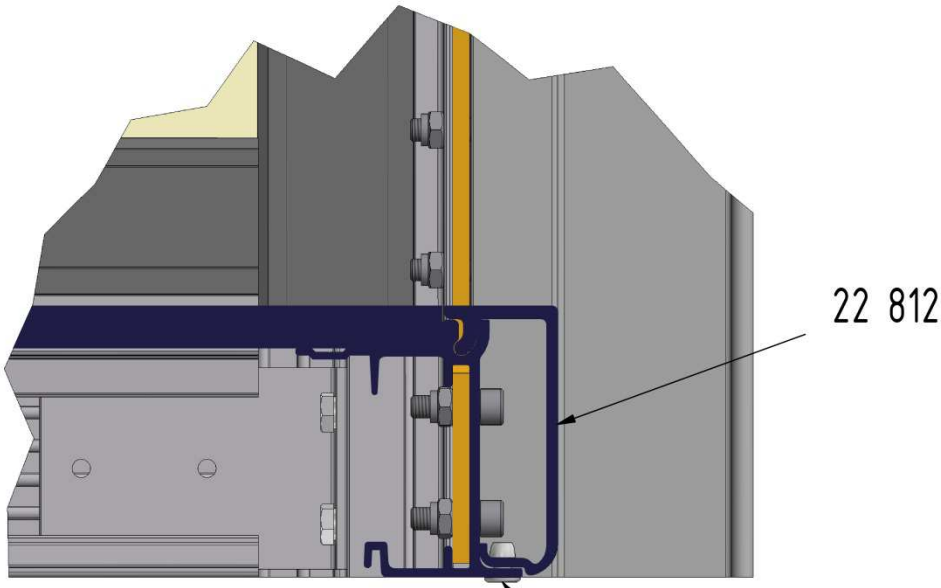

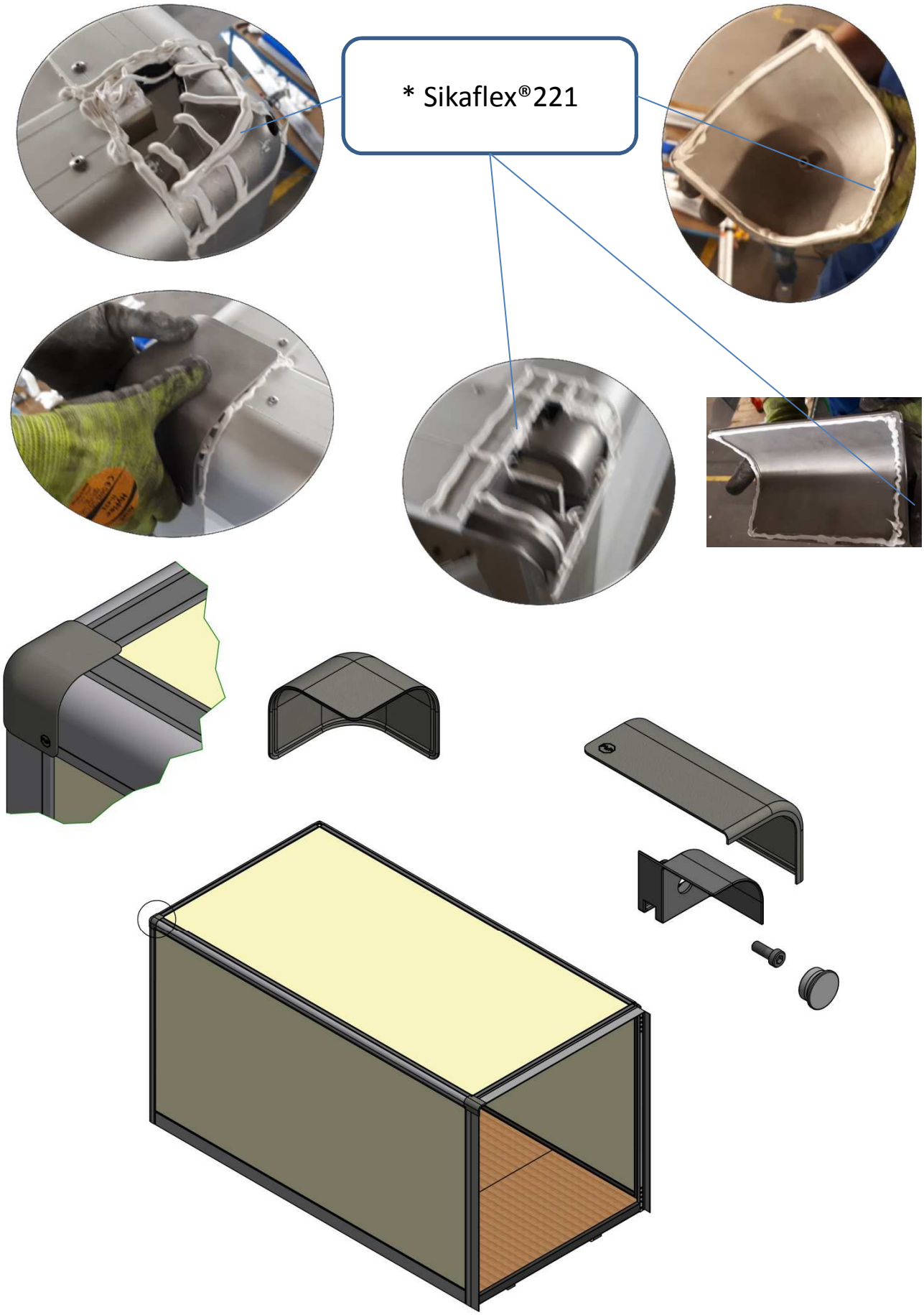
* Sikaflex®221

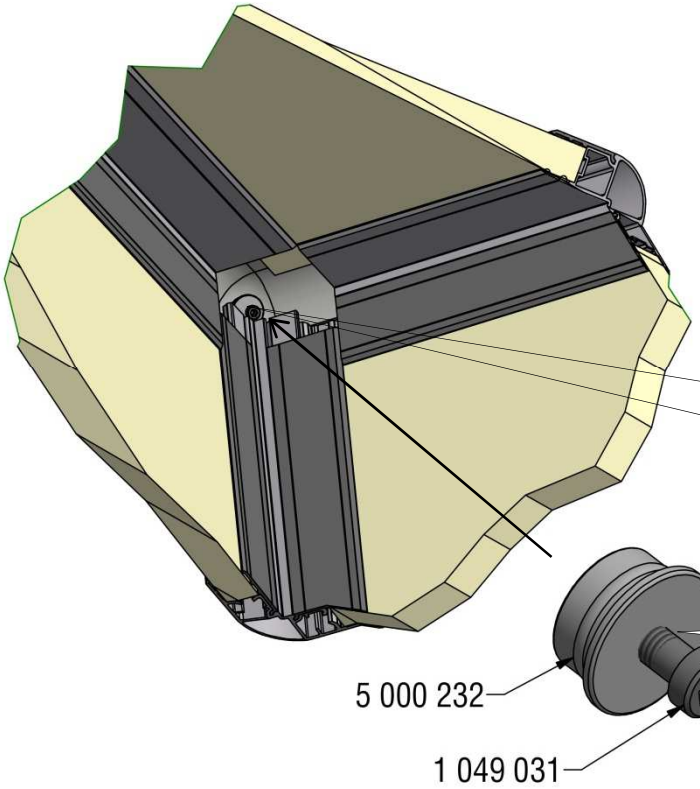

- Ansicht Ecke vorne von Innen
- Vue du coin de l'intérieur

Bohren Ø 6
Percer Ø 6

5 000 231
- Abdeckun Vorne und Hinen kleben oder nietzen
- Cache avant et arrière collé ou riveté

Der Wert liegt im Detail.
Le sens du détail.

SwissBox mit Klappe
SwissBox avec Hayon
Art. 5 000 201

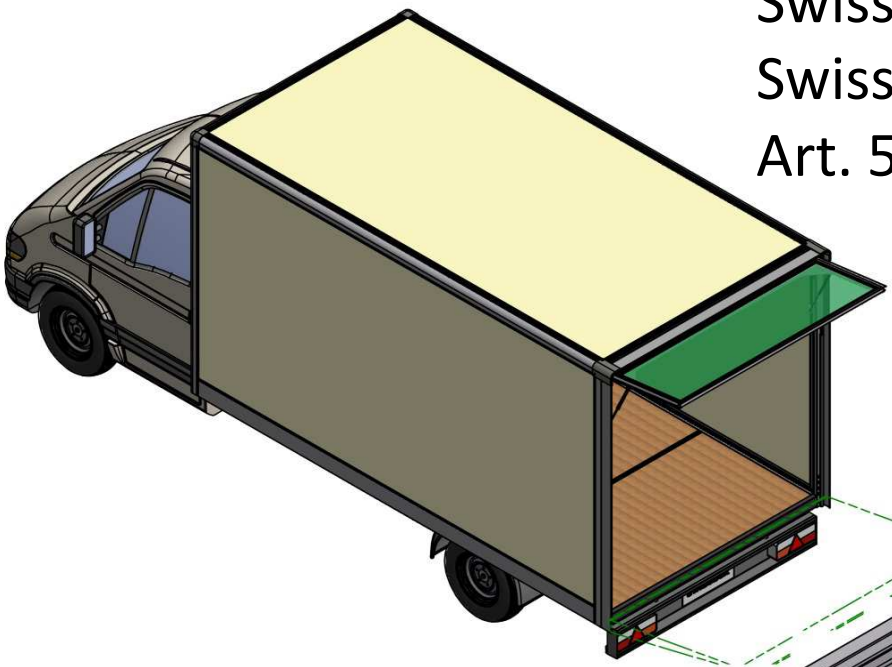

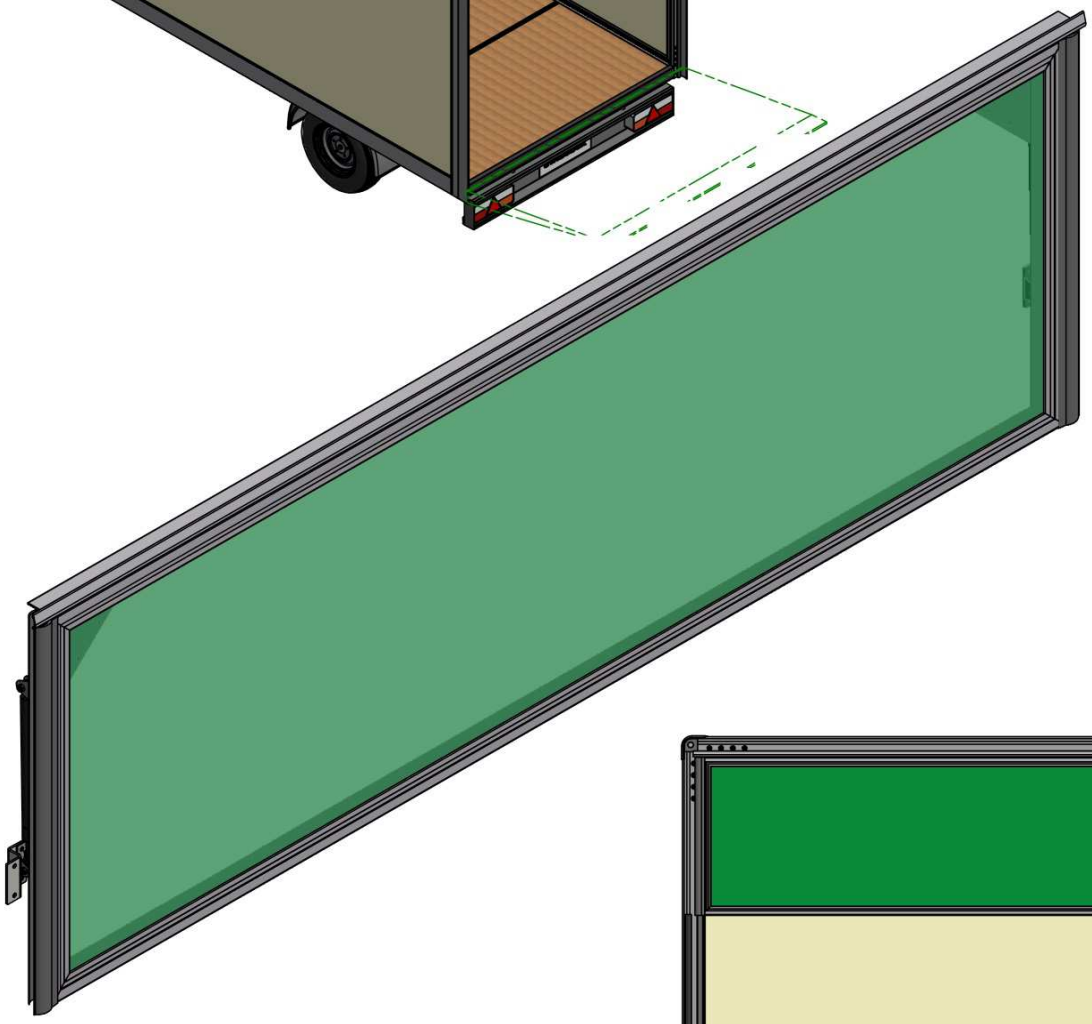

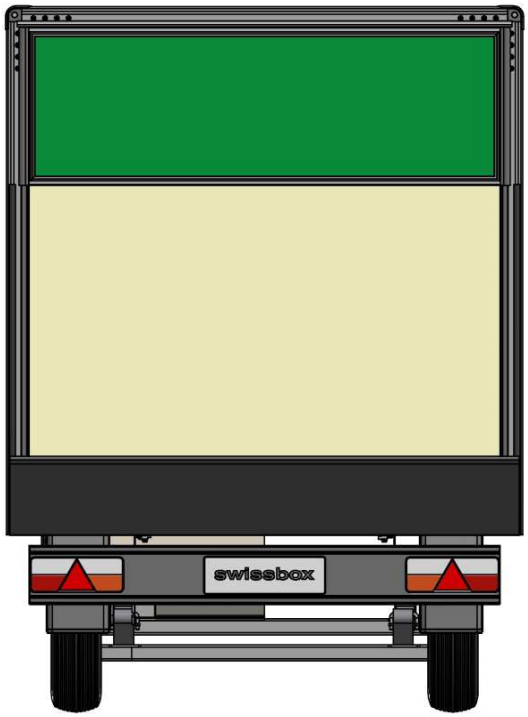

Klappe / Hayon
Art. 2 835 100

- Ecken innen abdichten
- Mastiquer à linterieur les coins

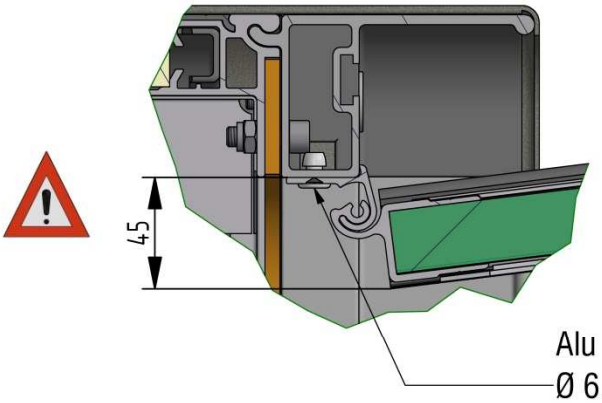

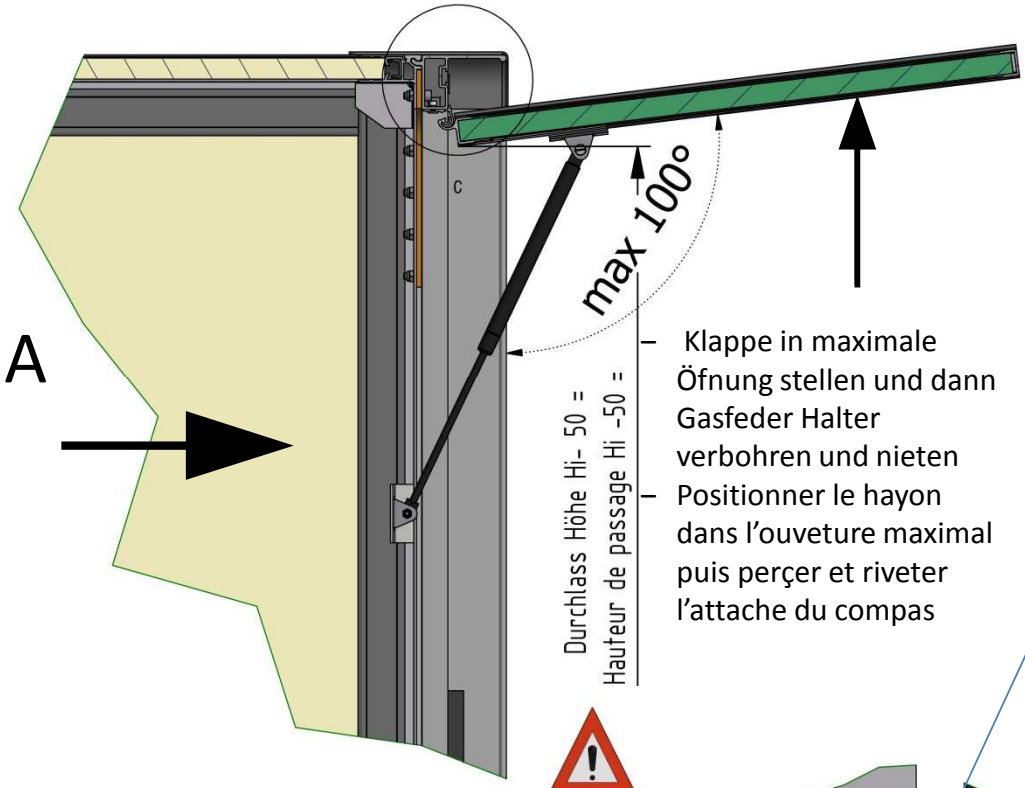

- Klappe in maximale Öfnung stellen und dann Gasfeder Halter verbohren und nieten
- Positionner le hayon dans l'ouveture maximal puis perçer et riveter l'attache du compas

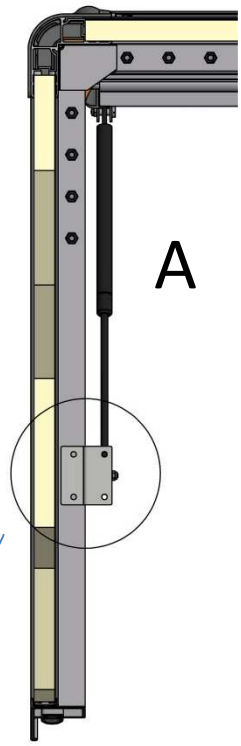

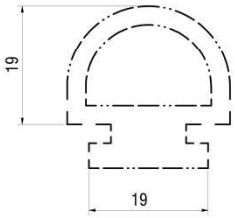

Angst+Pfister
Art. 102505.8802

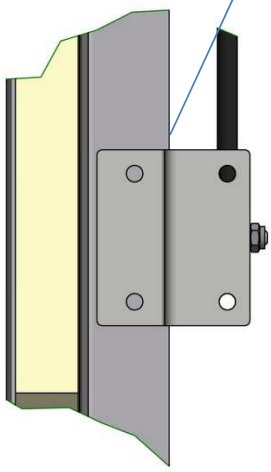

- Gummi nicht im Liferumfang
- Joint non compris

SwissBox mit Hecktür
SwissBox avec porte
Art. 5 000 202

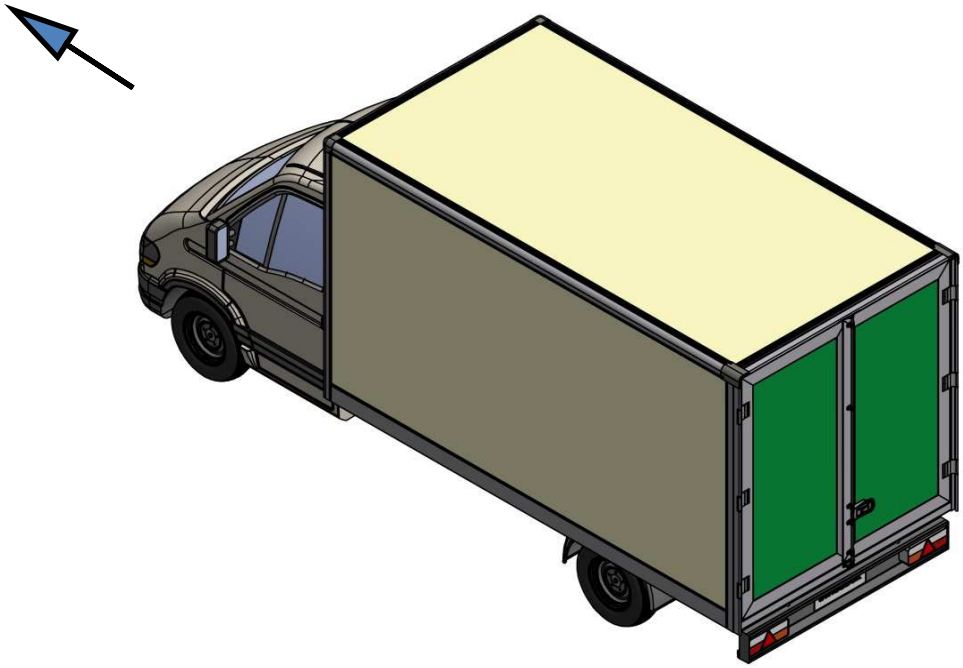

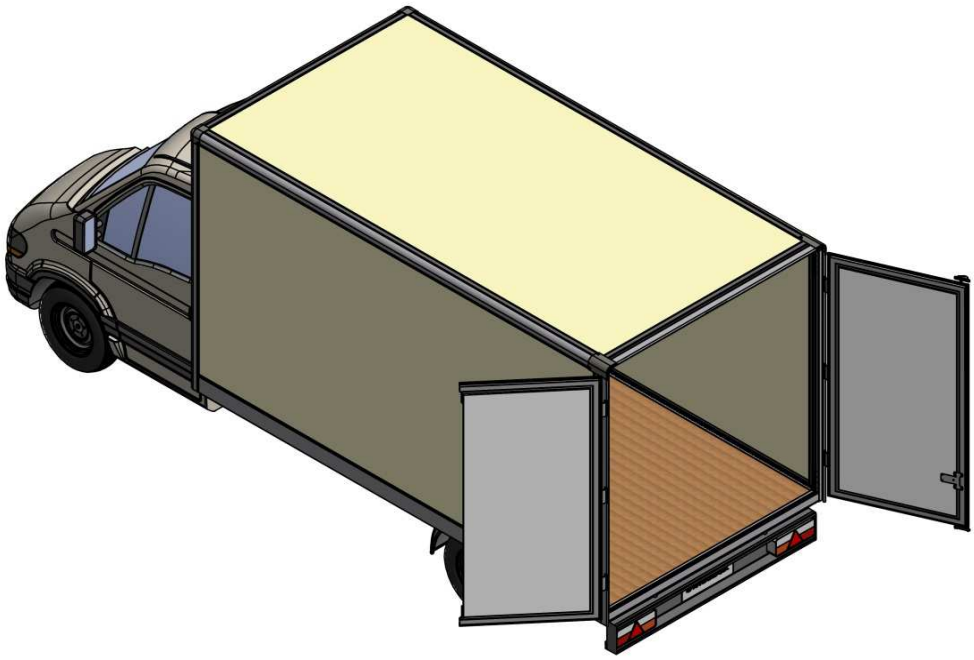

Heckrahmen typ Hecktür
Cadre arrière type porte arrière

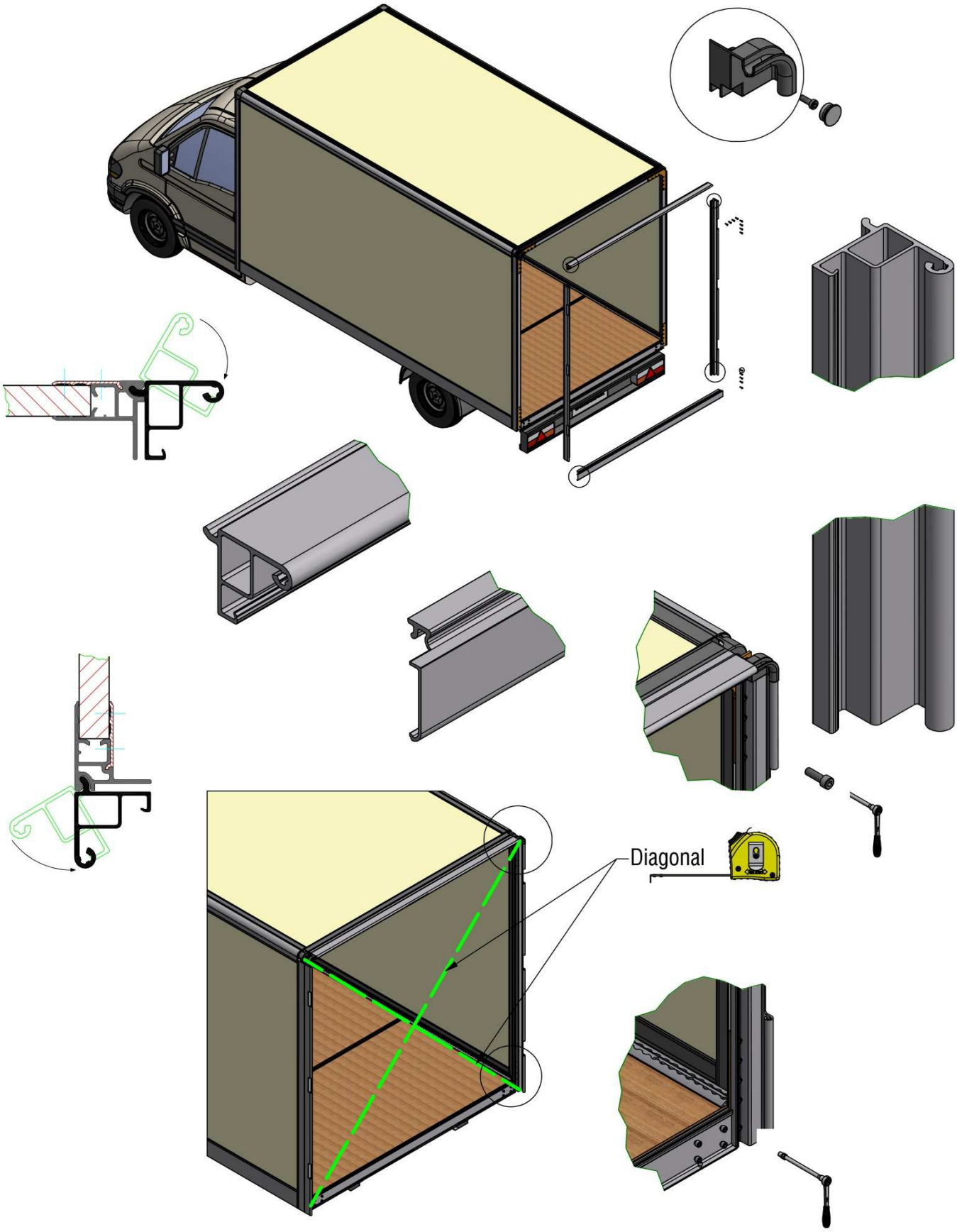

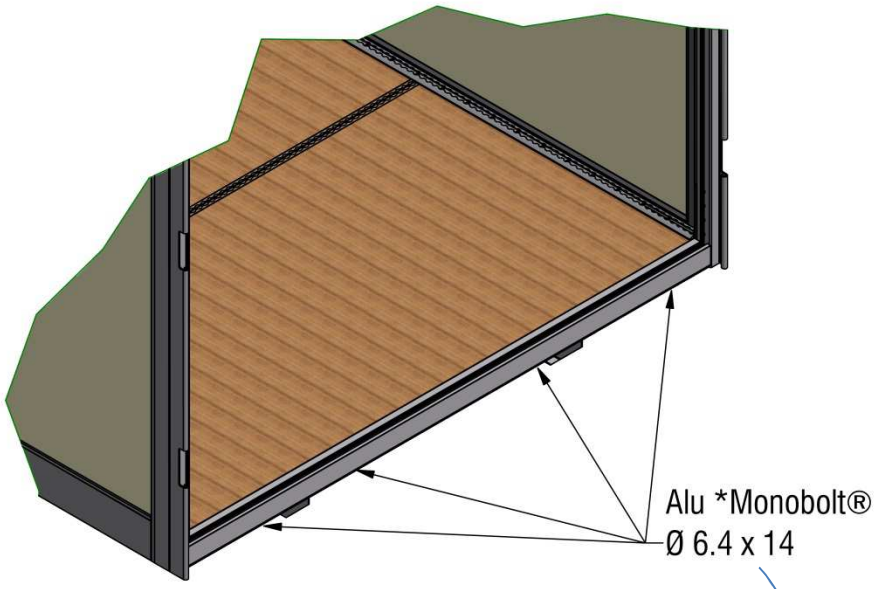

- Heckrahmen montieren
- Montage bordure de pont arrière

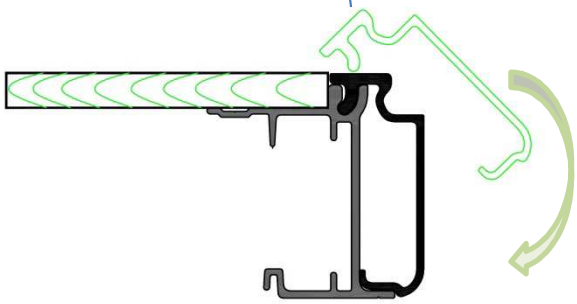

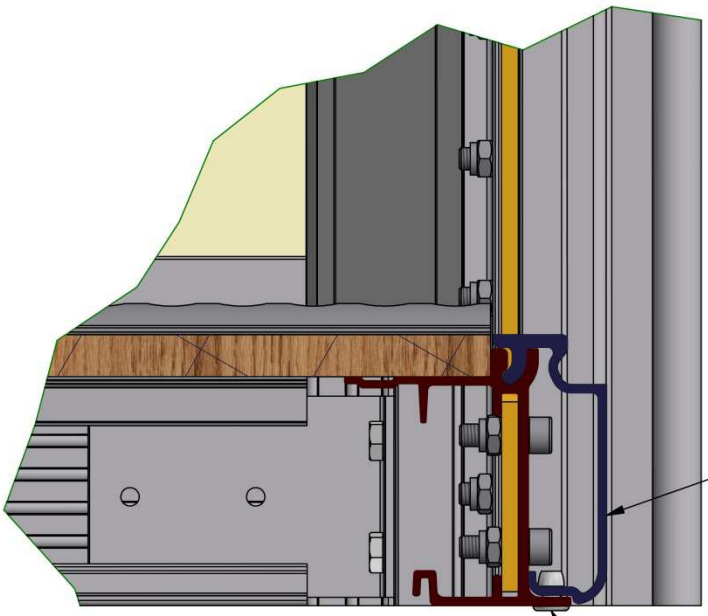

Hecktür
Porte arrière
Art. 2 004 300

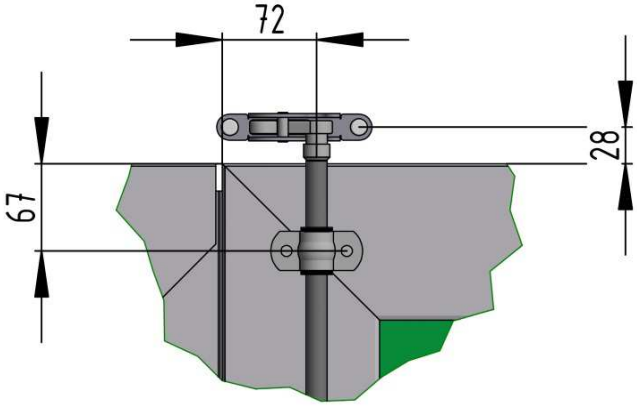

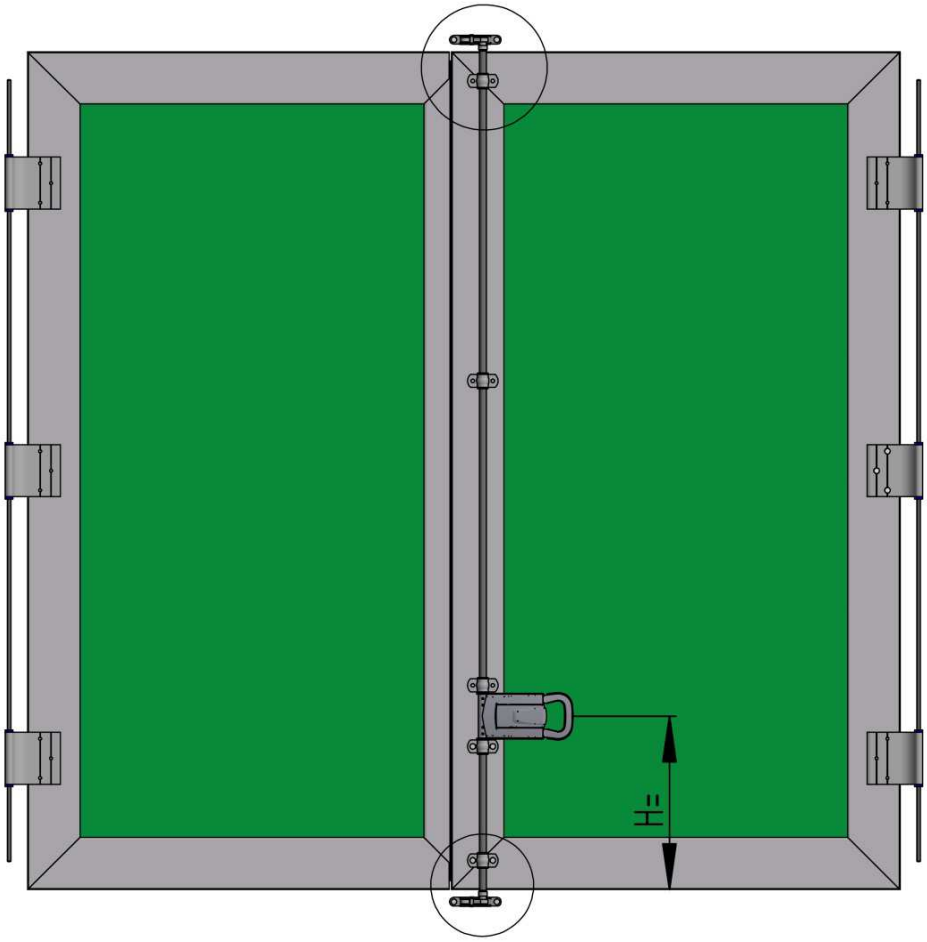

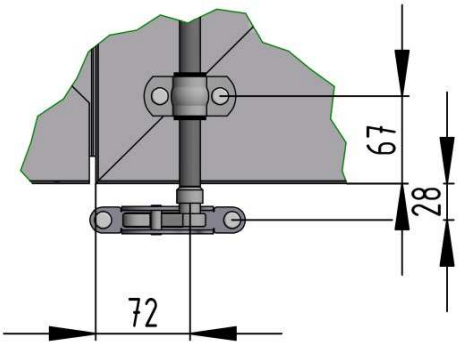

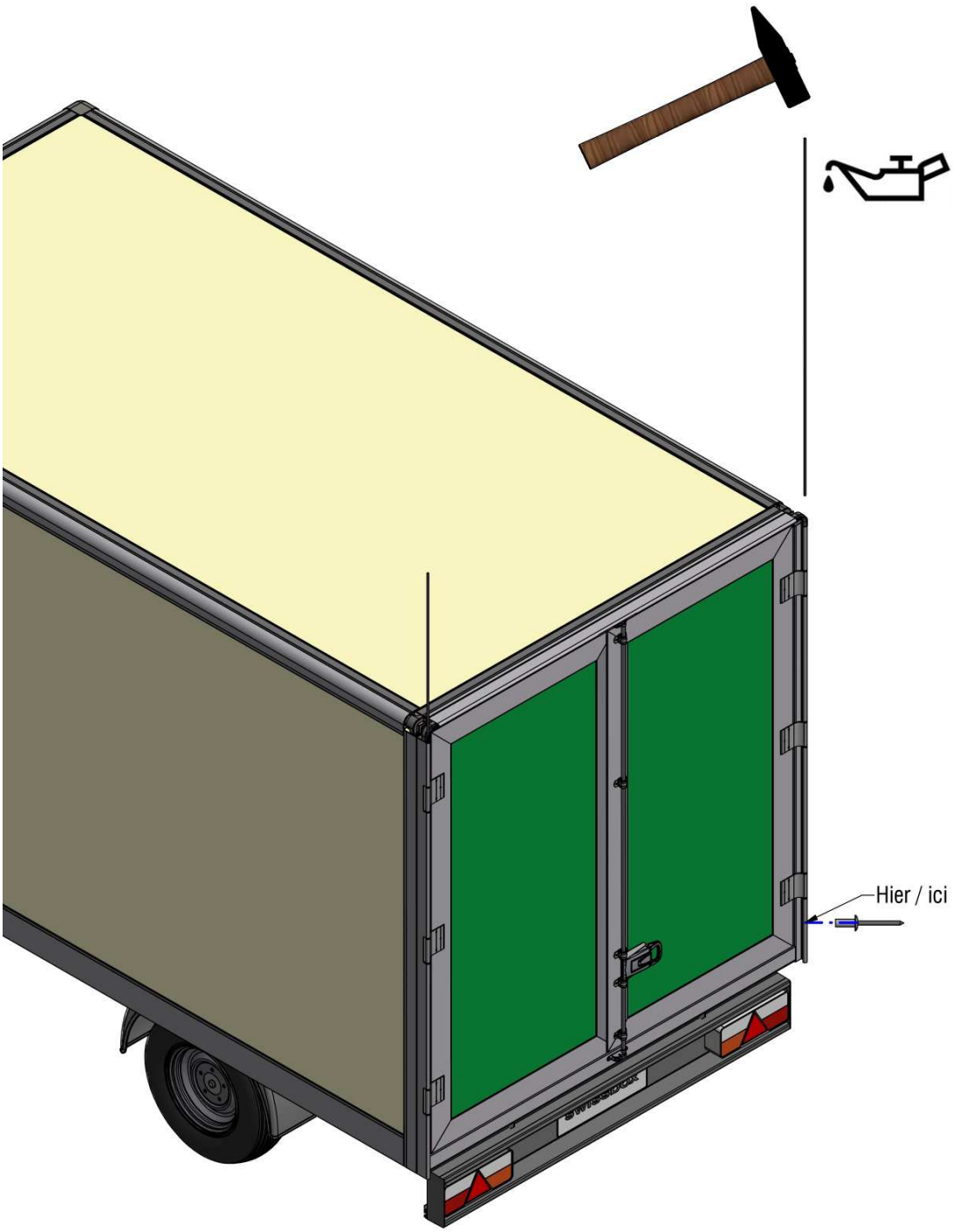
Hier / ici

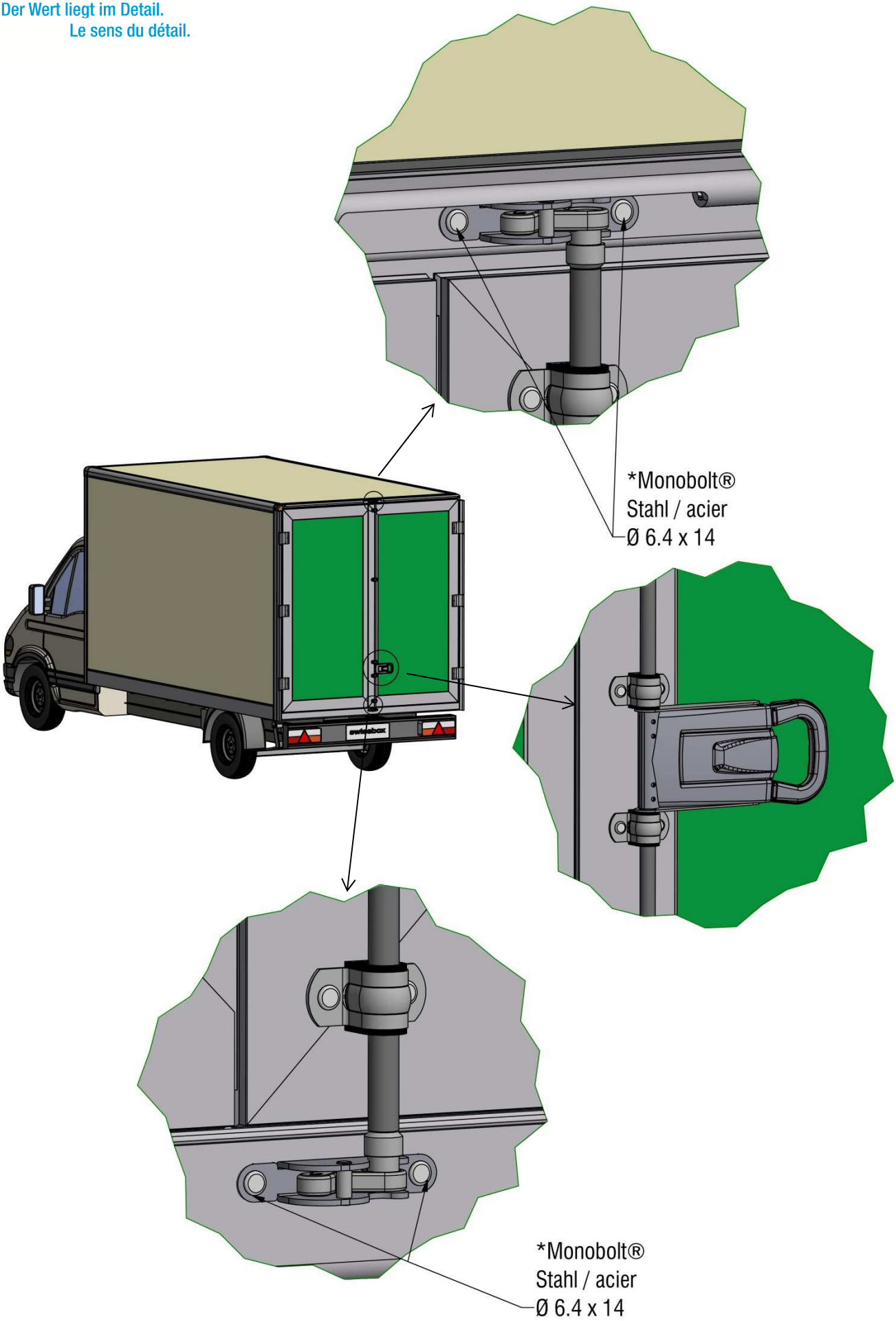
*Monobolt®
Stahl / acier
Ø 6.4 x 14
*Monobolt®
Stahl / acier
Ø 6.4 x 14

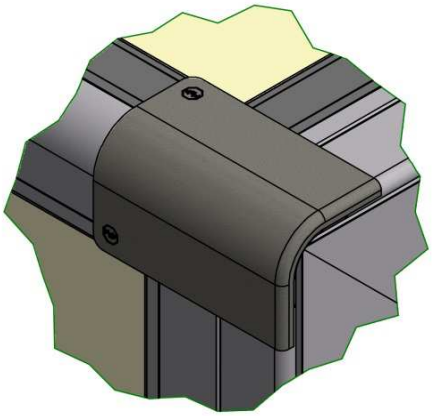

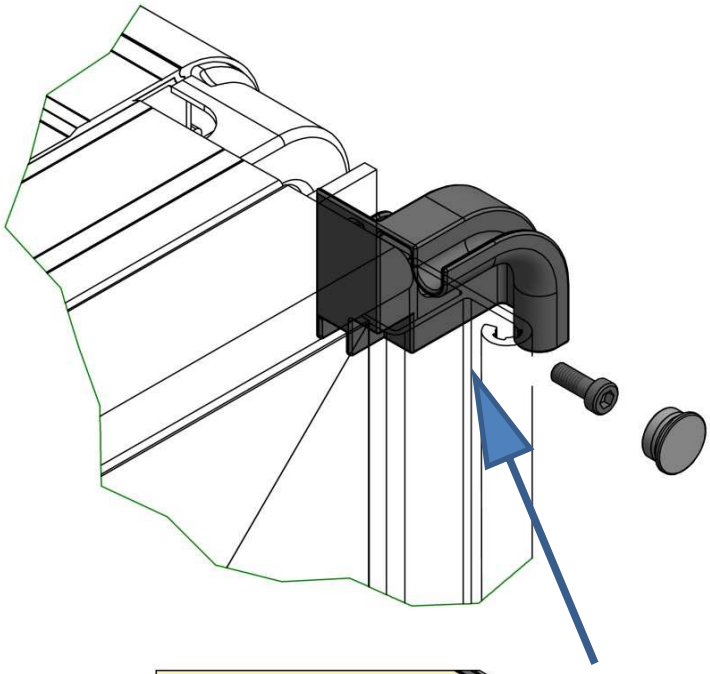

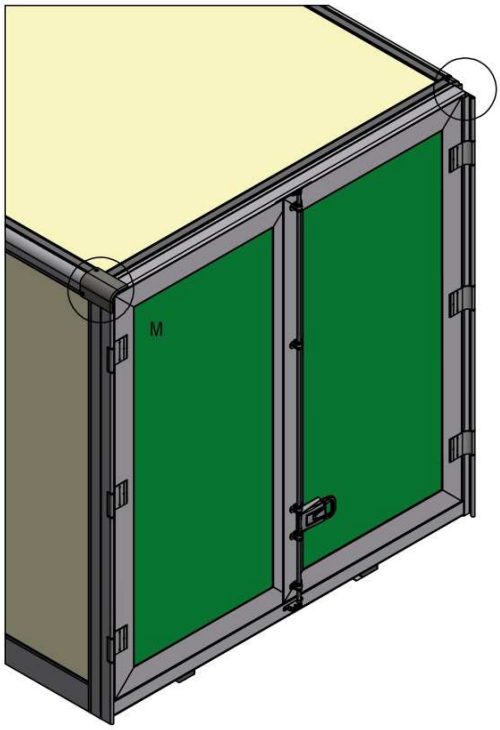
M

PWP SWISSBOX

Caisse légère
Leicht-Kastenaufbau

NEW

- ✓ BREF DÉLAI DE LIVRAISON
- ✓ CONÇU EN KIT
- ✓ ULTRALÉGER

- ✓ KURZE LIEFERZEITEN
- ✓ ALS KIT KONZIPIERT
- ✓ ULTRALEICHT

www.pwp-sa.ch

PWP SA · Route de Neuchâtel 10 · CH-1530 Payerne